各種製品展開図面

（ウォータークリーナー、揚・循環ポンプ）

目次

ウォータークリーナー

・のどか …… 2
・天竜SR …… 3
・天竜SFR …… 4
・富士SR …… 5
・富士SFR …… 6
・吉野SR …… 7
・吉野SFR …… 8
・吉野DR …… 9
・吉野FR …… 10
・せせらぎDR …… 11
・トリビアR …… 12
・せせらぎFR …… 13
・渓流R …… 14
・かじかR …… 15
・ちどりR …… 16
・憩R …… 17
・泉R …… 18
・噴水R …… 19
※ウォータークリーナーセパレート濾過槽 …… 20

揚・循環ポンプ

・TR- 30R …… 22
・TP- 50HR …… 23
・TP-100HR …… 23
・TP-140HR …… 24

陸上型揚・循環GPポンプ

・GP- 50R …… 25

のどか　TW－700

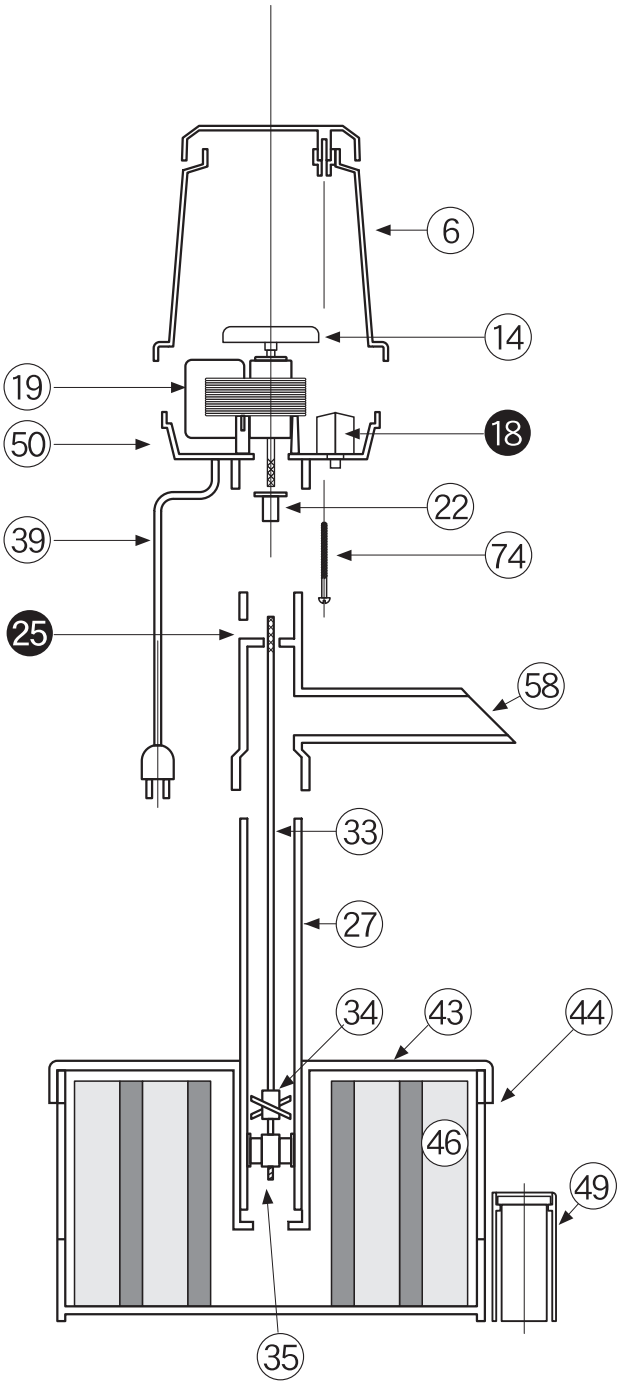

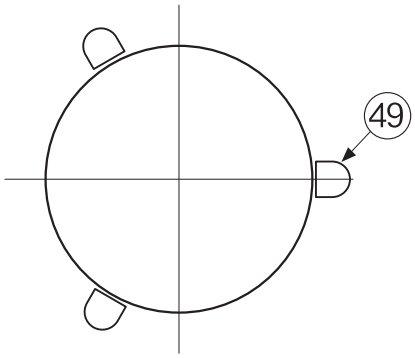

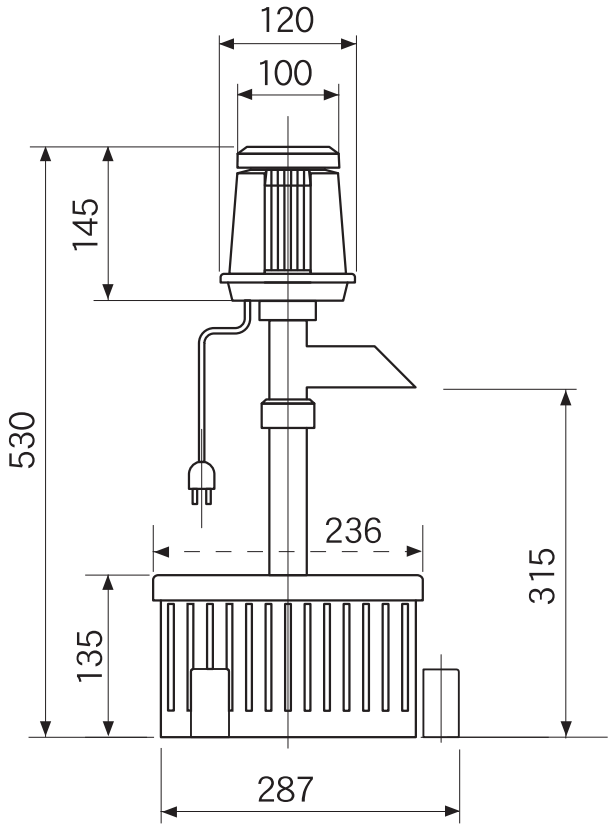

のどか　TW-700

定格電圧:100V　定格出力:3W　消費電力:17W

タカラ工業株式会社

部番	品名	材質	部番	品名	材質	部番	品名	材質
⑥	角セード	ABS	㉞	ペラ	ナイロン	㊽	T型蛇口	ABS
⑭	モーターファン	ナイロン	㉟	軸受け	ジェラコン	㉔	カバー固定ビス（2本）	ステンレス
⑱	浸水報知器	PP	㊴	電源コード　5m	ビニルキャブタイヤケーブル			
⑲	モーター（クマトリ型）	AL・鉄・銅	㊸	本体支え付濾過槽蓋	PP			
㉒	ジョイントゴム	EPDM	㊹	濾過槽	PP			
㉕	オーバーフロー穴		㊻	濾過材（シングル）	ビニロック			
㉗	ストレートパイプ	PVC	㊾	重り　（脚3ヶ）	ABS・PP・鉄			
㉝	シャフト	SUS304	㊿	受け皿	ABS			

※お断りなく材質,形状等を変更する場合がございます。　白ヌキ・・・・非売品　2011,11

天竜 SR　TW－511

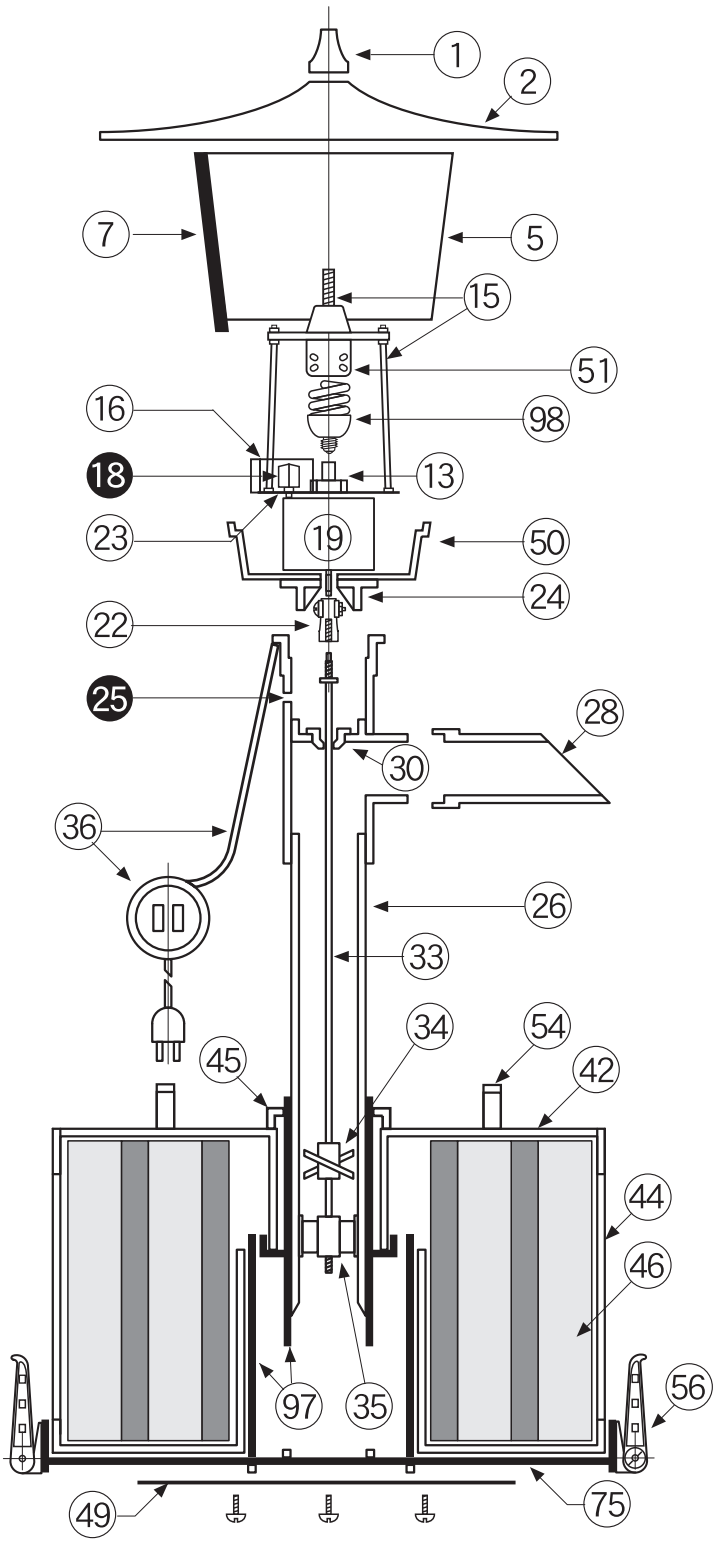

付属品

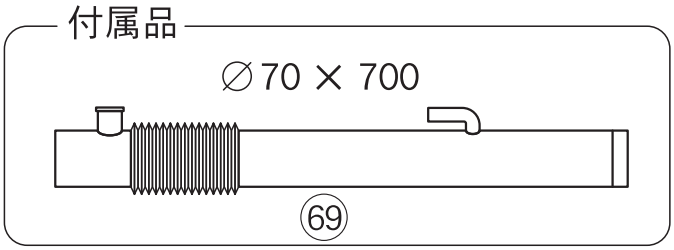

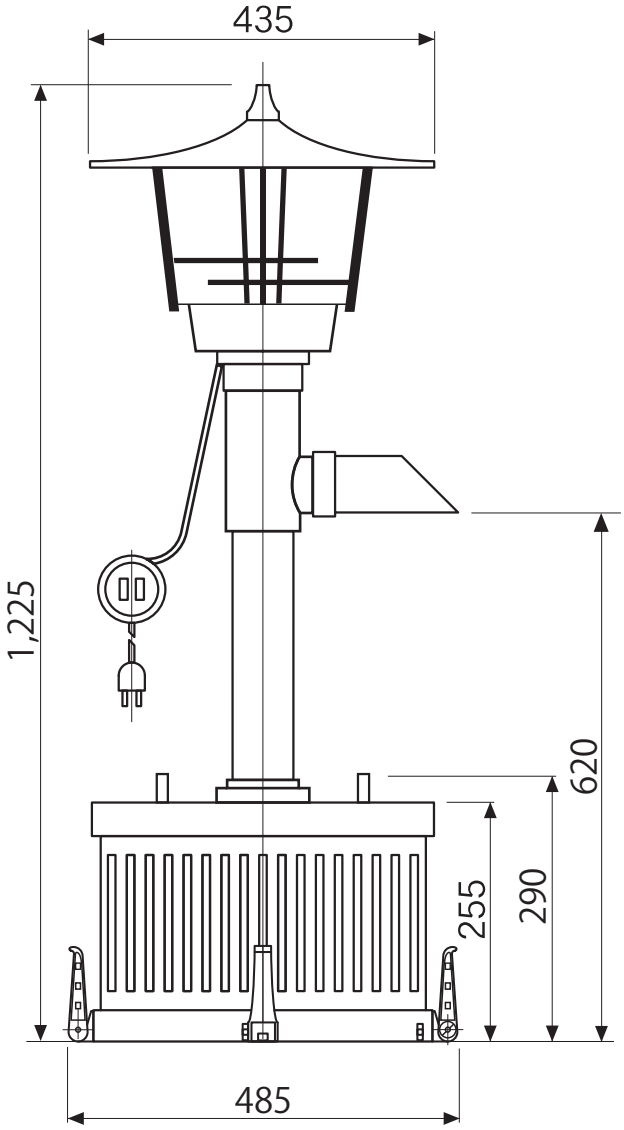

天竜 SR　TW−511	定格電圧 100V	定格出力 30W	消費電力 70W	タカラ工業株式会社				
部番	品名	材質	部番	品名	材質	部番	品名	材質
①	傘止ツマミ	PP	25	オーバーフロー		㊾	重り　(1枚)	鉄
②	傘	ABS	㉖	Tパイプ（水切りゴム付）	ABS	㊿	受け皿	ABS
⑤	セード	PE	㉘	蛇口	ABS	51	ランプホルダー	PC
⑦	セード枠	ABS	㉚	水切りゴム	EPDM	54	濾過槽取っ手	ABS
⑬	ソケット（E-17）	PET	㉝	シャフト	SUS304	56	調節脚（角度調整蝶ネジ付）	PP
⑮	傘支え	鉄	㉞	ペラ	ナイロン	75	濾過槽ベース	ABS
⑯	コンデンサー（8マイクロ）	PC	㉟	軸受け	ジェラコン	97	濾過槽スタンド(ネジ3本)	ABS
18	浸水報知器	PP	36	防滴スイッチ付電源コード9m	ビニールキャブタイヤケーブル	98	電球型蛍光ランプ 7W	ガラス
⑲	モーター	AL・鉄・銅	42	濾過槽蓋	ABS			
㉒	ジョイントゴム	EPDM	44	濾過槽	ABS			
㉓	新配線板	鉄	45	濾過槽固定リング	ABS			
㉔	補助ベース	ABS	46	濾過材（ダブル）	PVDC/ナイロン	69	サイレンサー ∅70×700	PE

※お断りなく材質,形状等を変更する場合がございます。　白ヌキ・・・・非売品　2011,01

天竜 SFR TW-512

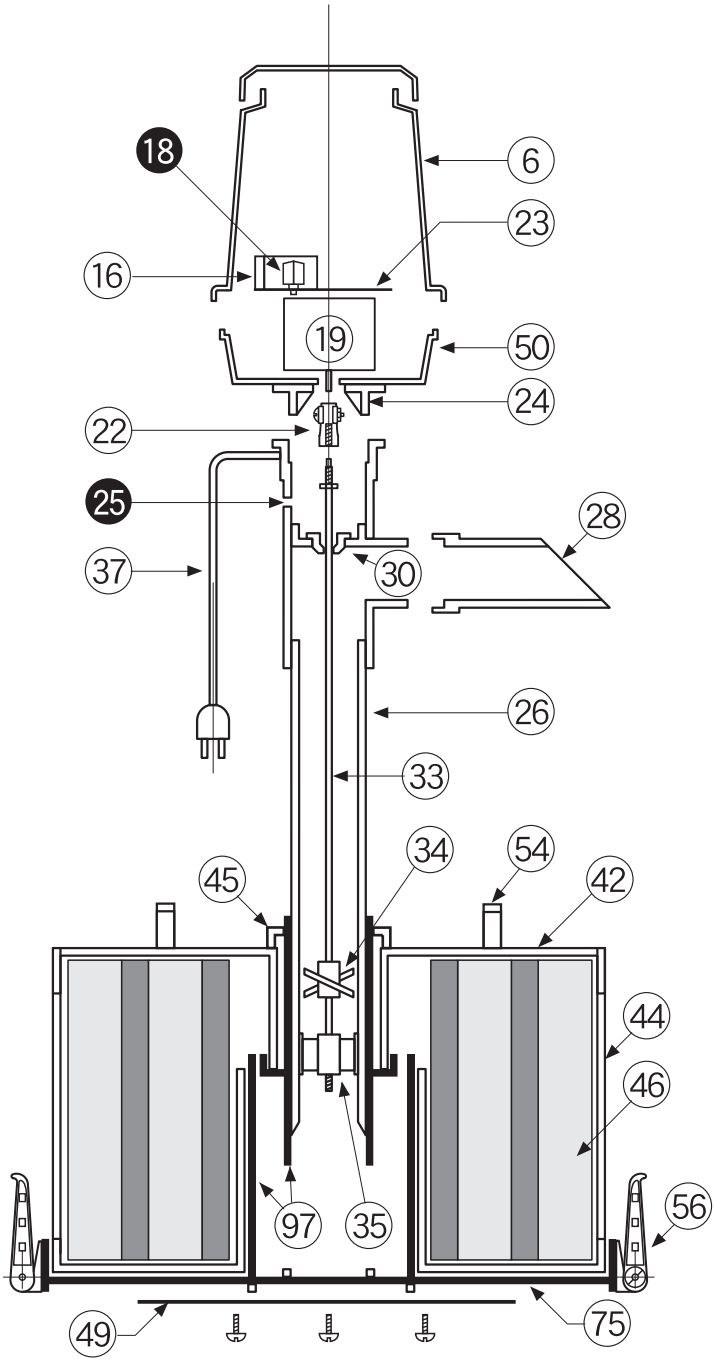

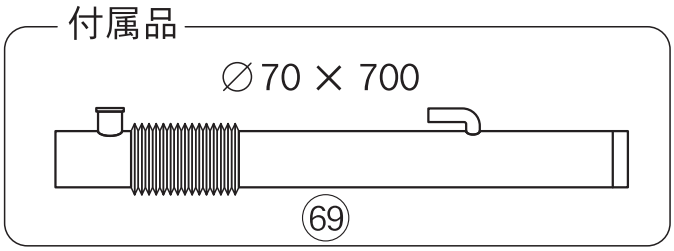

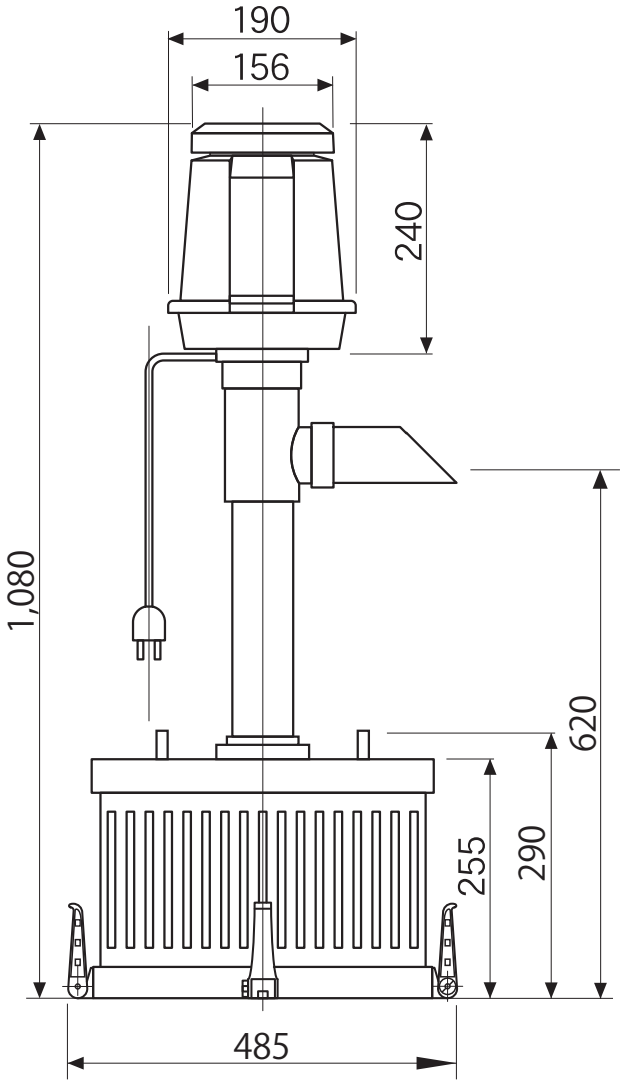

天竜 SFR TW-512	定格電圧 100V	定格出力 30W	消費電力 70W	タカラ工業株式会社					
部番	品名	材質	部番	品名	材質	部番	品名	材質
⑥	角セード	ABS	㉞	ペラ	ナイロン	㊼	濾過槽スタンド（ネジ3本）	ABS
⑯	コンデンサー（8マイクロ）	PC	㉟	軸受け	ジェラコン			
18	浸水報知器	PP	㊲	電源コード 9m	ビニールキャピタイヤケーブル			
⑲	モーター	AL・鉄・銅	㊷	濾過槽蓋	ABS			
㉒	ジョイントゴム	EPDM	㊹	濾過槽	ABS			
㉓	新配線板	鉄	㊺	濾過槽固定リング	ABS			
㉔	補助ベース	ABS	㊻	濾過材（ダブル）	PVDC/ナイロン			
25	オーバーフロー穴		㊾	重り （1枚）	鉄			
㉖	Tパイプ（水切りゴム付）	ABS	㊿	受け皿	ABS			
㉘	蛇口	ABS	54	濾過槽取っ手	ABS			
㉚	水切ゴム	EPDM	56	調節脚（角度調整蝶ネジ付）	PP			
㉝	シャフト	SUS304	75	濾過槽ベース	ABS	㊾	サイレンサー ∅70×700	PE

※お断りなく材質,形状等を変更する場合がございます。 白ヌキ・・・・非売品 2011,01

富士 SR　TW-521

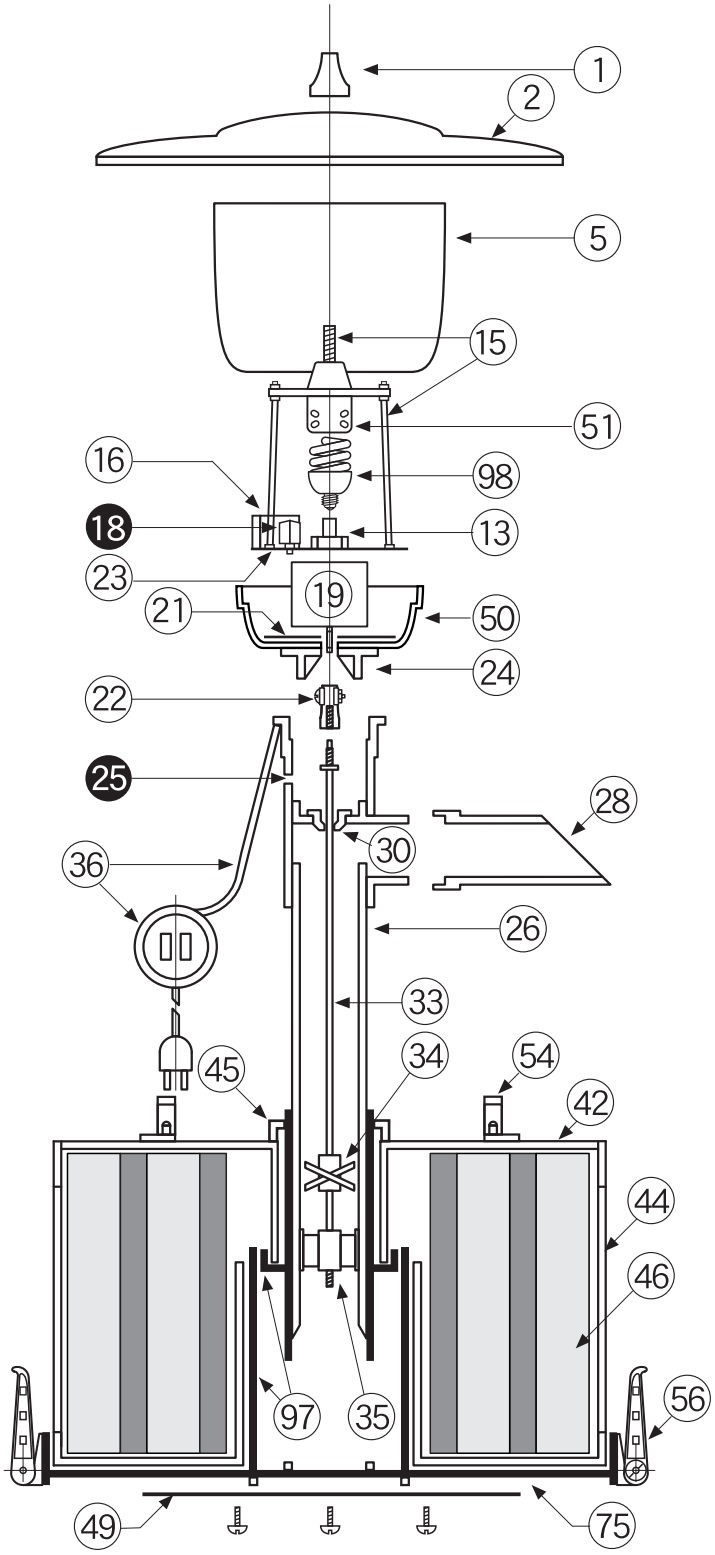

付属品

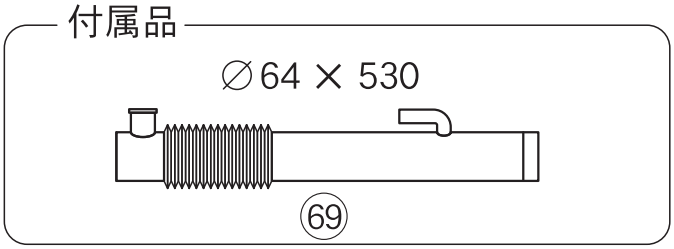

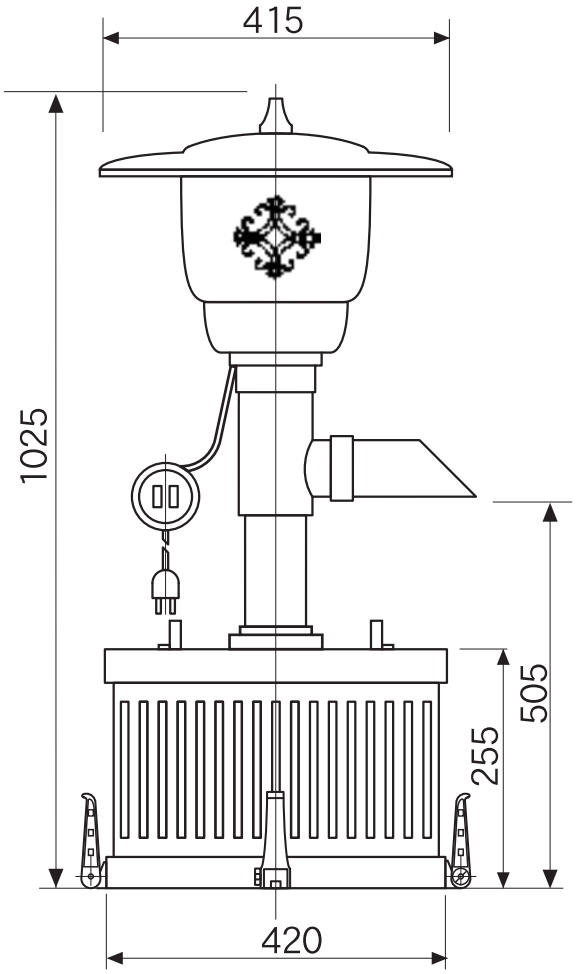

富士 SR　TW-521			定格電圧 100V　定格出力 15W　消費電力 37W			タカラ工業株式会社		
部番	品　名	材　質	部番	品　名	材　質	部番	品　名	材　質
①	傘止ツマミ	PP	25	オーバーフロー		㊾	重り　(1枚)	鉄
②	傘	ABS	㉖	Tパイプ（水切りゴム付）	ABS	㊿	受け皿	ABS
⑤	セード	PE	㉘	蛇口	ABS	51	ランプホルダー	PC
⑬	ソケット（E-17）	PET	㉚	水切りゴム	EPDM	54	濾過槽取っ手	ABS
⑮	傘支え	鉄	㉝	シャフト	SUS304	56	調節脚（角度調整蝶ネジ付）	PP
⑯	コンデンサー（3マイクロ）	PC	㉞	ペラ	ナイロン	75	濾過槽ベース	ABS
18	浸水報知器	PP	㉟	軸受け	ジェラコン	97	濾過槽スタンド（ネジ3本）	ABS
⑲	モーター	AL・鉄・銅	36	防滴スイッチ付電源コード9m	ビニールキャブタイヤケーブル	98	電球型蛍光ランプ 7W	ガラス
㉑	円板	鉄	42	濾過槽蓋	ABS			
㉒	ジョイントゴム	EPDM	44	濾過槽	ABS			
㉓	新配線板	鉄	45	濾過槽固定リング	ABS			
㉔	補助ベース	ABS	46	濾過材（ダブル）	PVDC/ナイロン	69	サイレンサー ∅64×530	PE

※お断りなく材質,形状等を変更する場合がございます。　白ヌキ・・・・非売品　2011,01

富士 SFR　TW-522

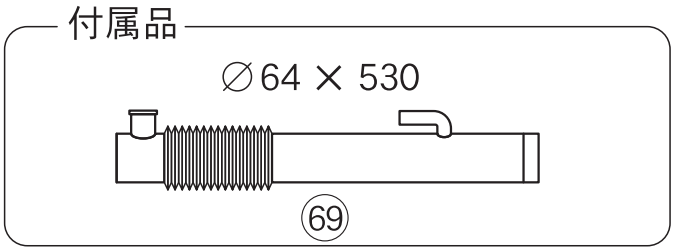

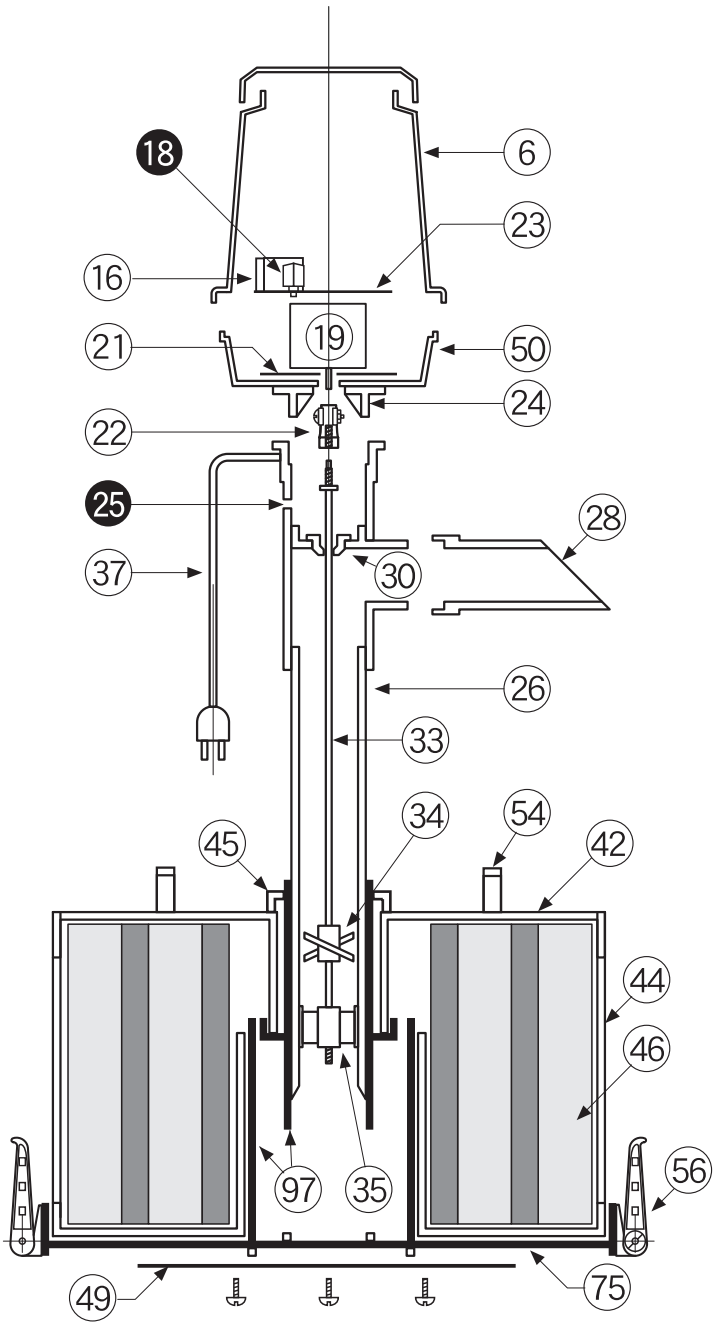

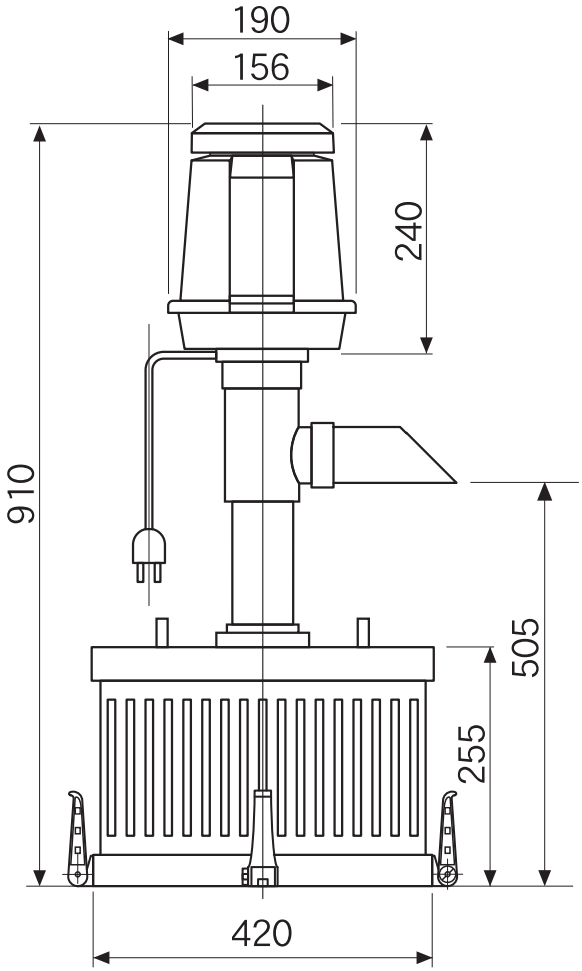

富士 SFR　TW-522　定格電圧 100V　定格出力 15W　消費電力 37W　タカラ工業株式会社								
部番	品　名	材　質	部番	品　名	材　質	部番	品　名	材　質
6	角セード	ABS	33	シャフト	SUS304	75	濾過槽ベース	ABS
16	コンデンサー（3マイクロ）	PC	34	ペラ	ナイロン	97	濾過槽スタンド（ネジ3本）	ABS
18	浸水報知器	PP	35	軸受け	ジェラコン			
19	モーター	AL・鉄・銅	37	電源コード　9m	ビニールキャプタイヤケーブル			
21	円板	鉄	42	濾過槽蓋	ABS			
22	ジョイントゴム	EPDM	44	濾過槽	ABS			
23	新配線板	鉄	45	濾過槽固定リング	ABS			
24	補助ベース	ABS	46	濾過材（ダブル）	PVDC/ナイロン			
25	オーバーフロー穴		49	重り　（1枚）	鉄			
26	Tパイプ（水切りゴム付）	ABS	50	受け皿	ABS			
28	蛇口	ABS	54	濾過槽取っ手	ABS			
30	水切ゴム	EPDM	56	調節脚（角度調整蝶ネジ付）	PP	69	サイレンサー　∅64×530	PE

※お断りなく材質,形状等を変更する場合がございます。　白ヌキ・・・・非売品　2011,01

吉野 SR　TW-532

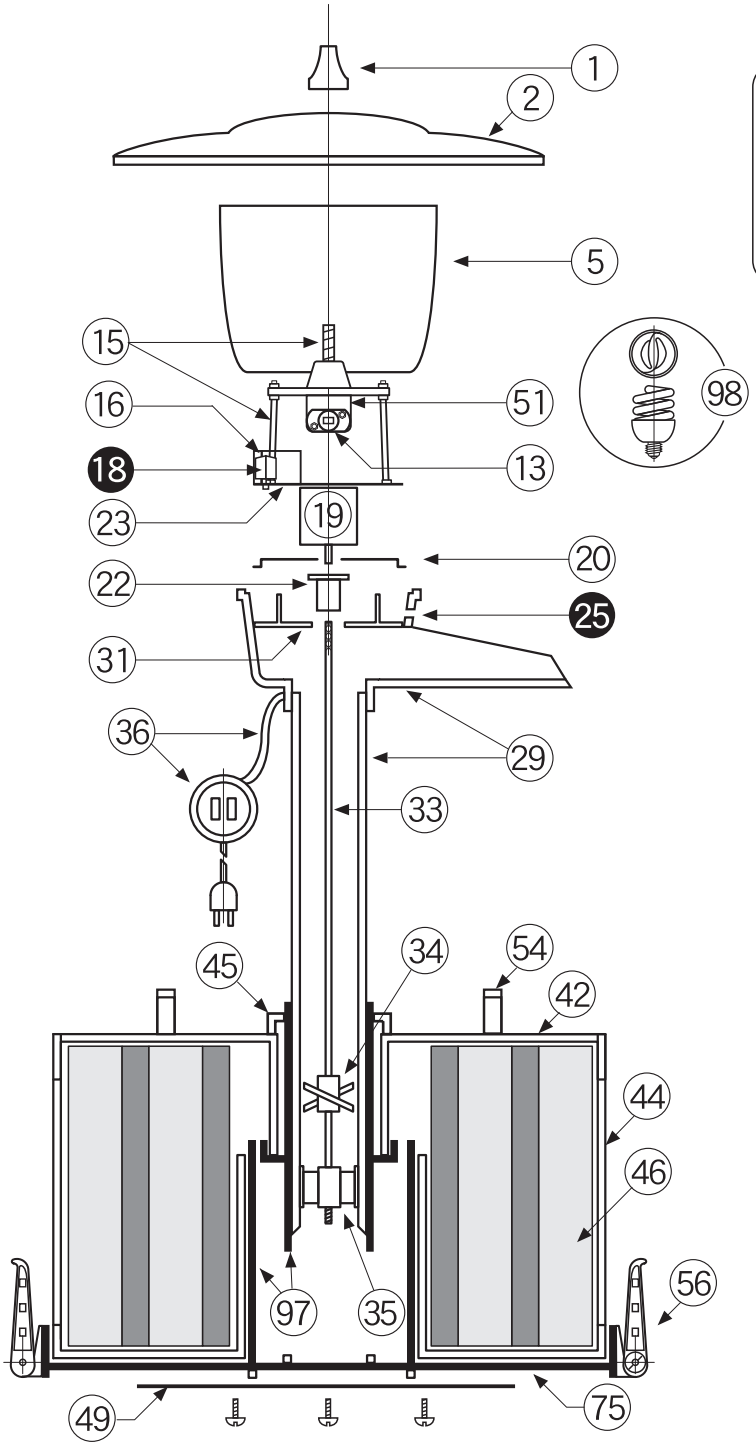

付属品

55×140×520

69

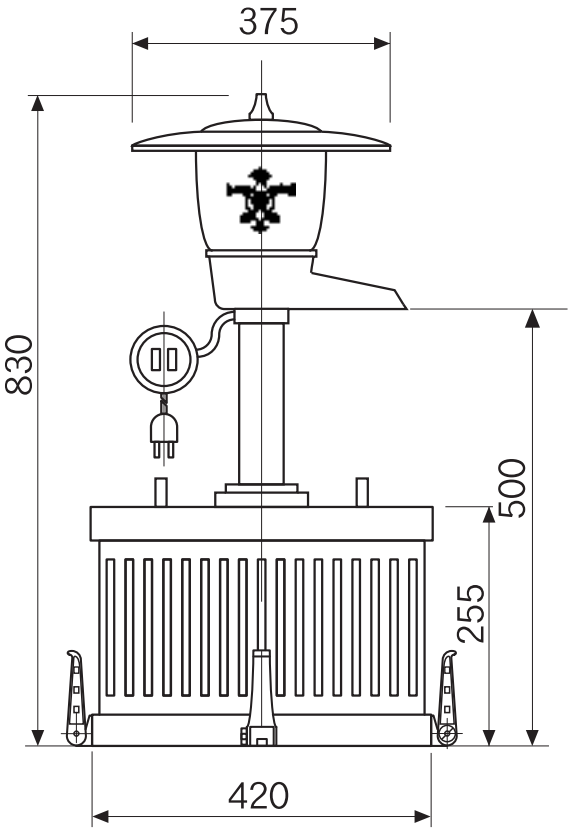

吉野 SR　TW-532			定格電圧 100V　定格出力 10W　消費電力 31W			タカラ工業株式会社		
部番	品　名	材　質	部番	品　名	材　質	部番	品　名	材　質
①	傘止ツマミ	PP	㉙	ボディ＆パイプ	ABS/PVC	㊹	濾過槽取っ手	ABS
②	傘	ABS	㉛	水切り板	ABS	㊻	調節脚（角度調整蝶ネジ付）	PP
⑤	セード	PE	㉝	シャフト	SUS304	㉕	濾過槽ベース	ABS
⑬	ソケット（E-17）	PET	㉞	ペラ	ナイロン	㊼	濾過槽スタンド(ネジ3本)	ABS
⑮	傘支え	鉄	㉟	軸受け	ジェラコン	㊽	電球型蛍光ランプ 7W	ガラス
⑯	コンデンサー（3マイクロ）	PC	㊱	防滴スイッチ付電源コード9m	ビニールキャブタイヤケーブル			
18	浸水報知器	PP	㊷	濾過槽蓋	ABS			
⑲	モーター	AL・鉄・銅	㊹	濾過槽	ABS			
⑳	ベース	鉄	㊺	濾過槽固定リング	ABS			
㉒	ジョイントゴム	EPDM	㊻	濾過材（ダブル）	PVDC/ナイロン			
㉓	新配線板	鉄	㊾	重り　(1枚)	鉄			
25	オーバーフロー		㊶	ランプホルダー	PC	㊾	サイレンサー55×140×520	PE

※お断りなく材質,形状等を変更する場合がございます。　白ヌキ・・・・非売品　2011,01

吉野 SFR　TW-534

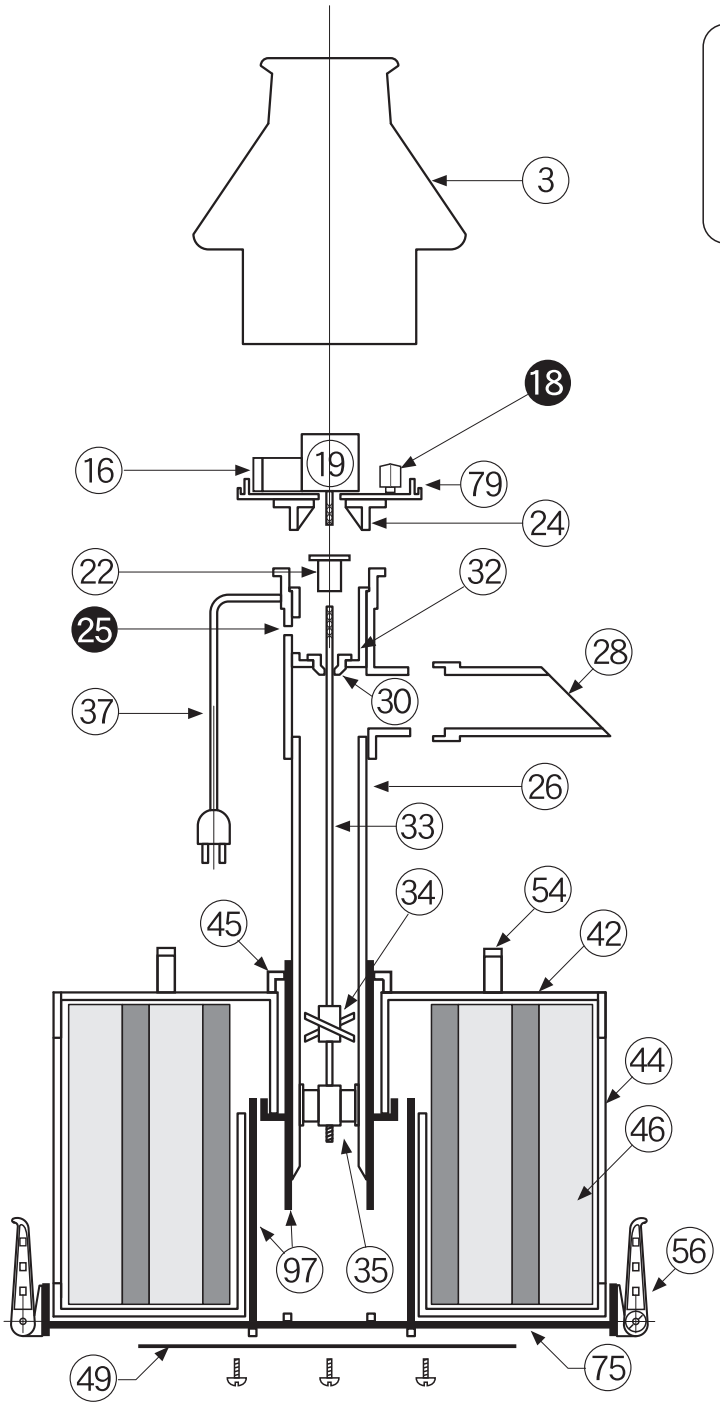

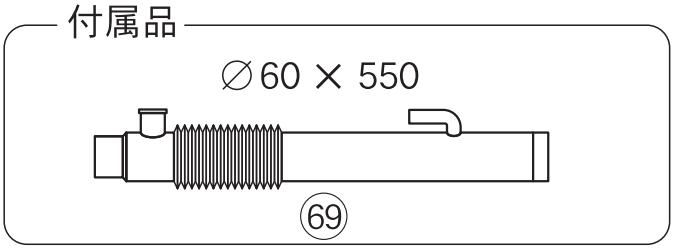

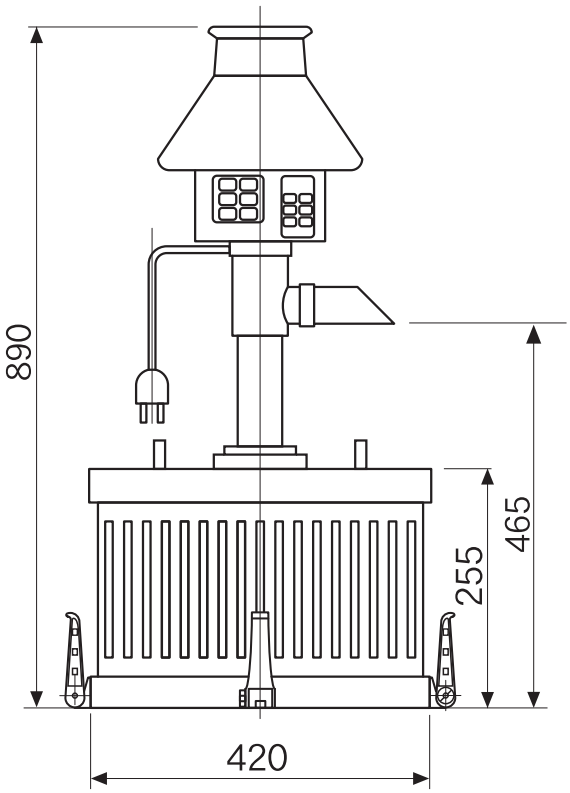

吉野 SFR　TW-534	定格電圧 100V　定格出力 10W　消費電力 31W　タカラ工業株式会社							
部番	品　名	材　質	部番	品　名	材　質	部番	品　名	材　質
③	わらぶき屋根	PE	㉞	ペラ	ナイロン	㊼	濾過槽スタンド（ネジ3本）	ABS
⑯	コンデンサー（3マイクロ）	PC	㉟	軸受け	ジェラコン			
18	浸水報知器	PP	㊲	電源コード　9m	ビニールキャプタイヤケーブル			
⑲	モーター	AL・鉄・銅	㊷	濾過槽蓋	ABS			
㉒	ジョイントゴム	EPDM	㊹	濾過槽	ABS			
㉔	補助ベース	ABS	㊺	濾過槽固定リング	ABS			
25	オーバーフロー		㊻	濾過材（ダブル）	PVDC/ナイロン			
㉖	Tパイプ（水切りゴム付）	PE	㊾	重り　（1枚）	鉄			
㉘	蛇口	PE	㊹	濾過槽取っ手	ABS			
㉚	水切ゴム	EPDM	㊻	調節脚（角度調整蝶ネジ付）	PP			
㉜	水切り	PP	㊺	濾過槽ベース	ABS			
㉝	シャフト	SUS304	㊾	ふるさとベース	PC	㊾	サイレンサー∅60×550	PE

※お断りなく材質,形状等を変更する場合がございます。　白ヌキ・・・・非売品　2011,01

吉野 DR TW－531

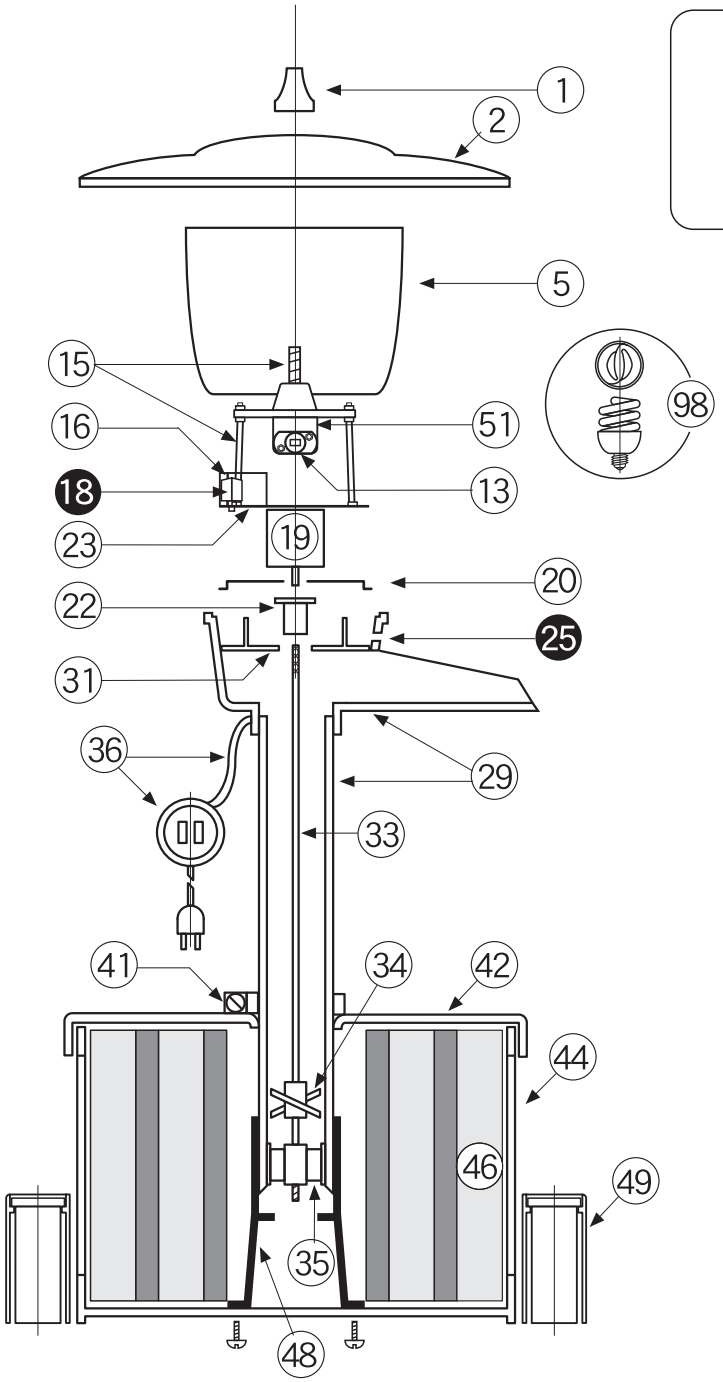

付属品

55×140×520

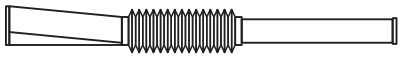

69

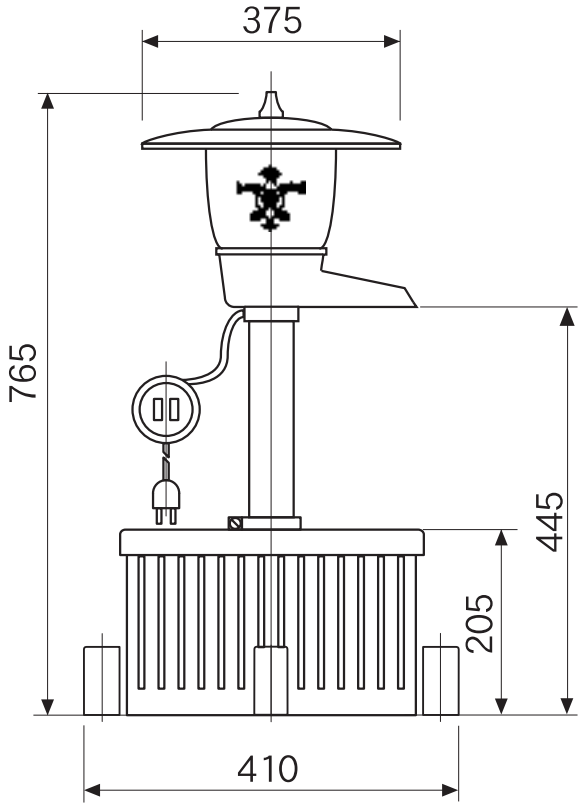

吉野 DR TW-531	定格電圧 100V 定格出力 10W 消費電力 31W タカラ工業株式会社							
部番	品名	材質	部番	品名	材質	部番	品名	材質
①	傘止ツマミ	PP	㉙	ボディ＆パイプ	ABS／PVC	㊶	ランプホルダー	PC
②	傘	ABS	㉛	水切り板	ABS	㊽	電球型蛍光ランプ7W	ガラス
⑤	セード	PE	㉝	シャフト	SUS304			
⑬	ソケット（E-17）	PET	㉞	ペラ	ナイロン			
⑮	傘支え	鉄	㉟	軸受け	ジェラコン			
⑯	コンデンサー（3マイクロ）	PC	㊱	防滴スイッチ付電源コード9m	ビニールキャブタイヤケーブル			
18	浸水報知器	PP	㊶	蓋止めバンド	PP			
⑲	モーター	AL・鉄・銅	㊷	濾過槽蓋	PP			
⑳	ベース	鉄	㊹	濾過槽	PP			
㉒	ジョイントゴム	EPDM	㊻	濾過材（ダブル）	PVC/ナイロン			
㉓	新配線板	鉄	㊽	本体支え（ネジ４本）	鉄			
25	オーバーフロー		㊾	重り （脚４ヶ）	ABS・PP・鉄	㊾	サイレンサー55×140×520	PE

※お断りなく材質,形状等を変更する場合がございます。 白ヌキ・・・・非売品 2011,01

吉野 FR　TW－533

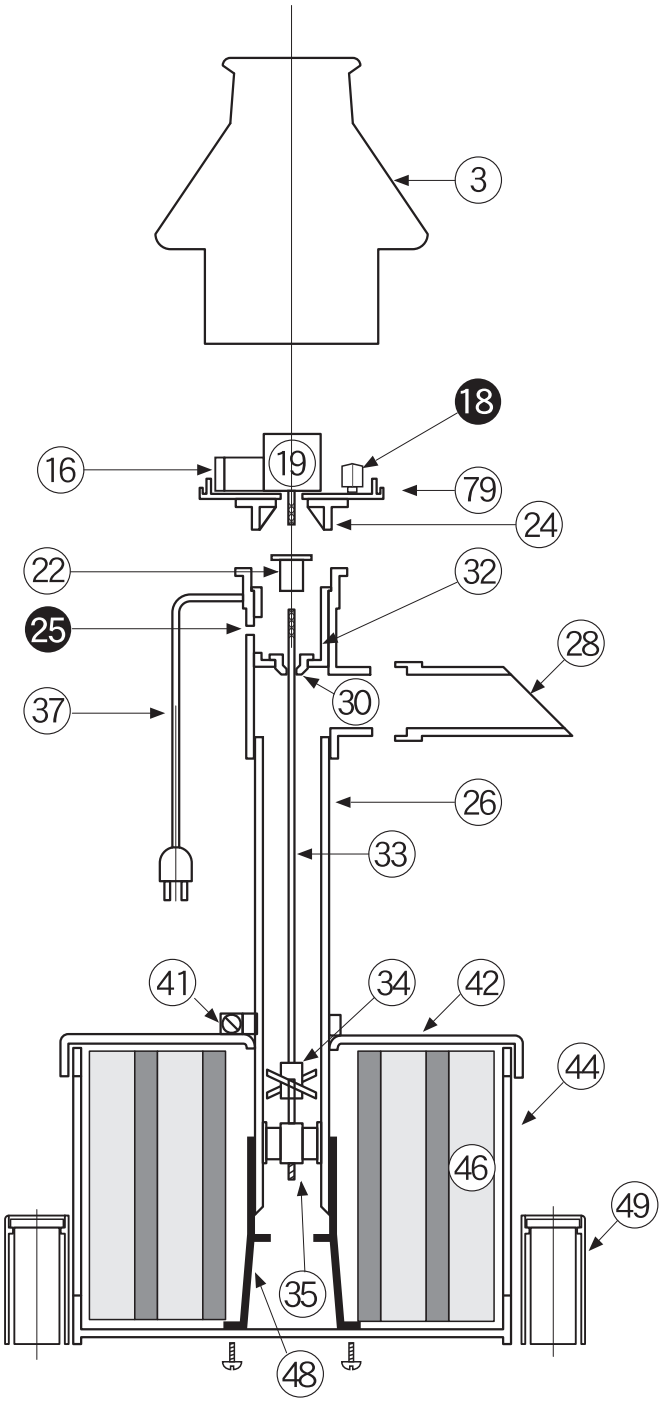

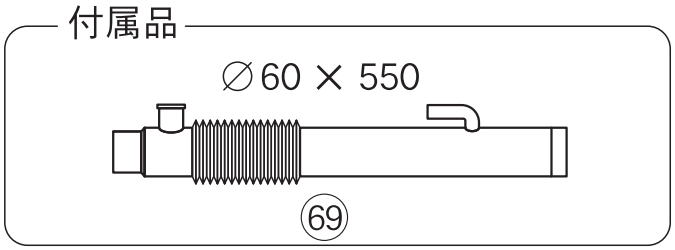

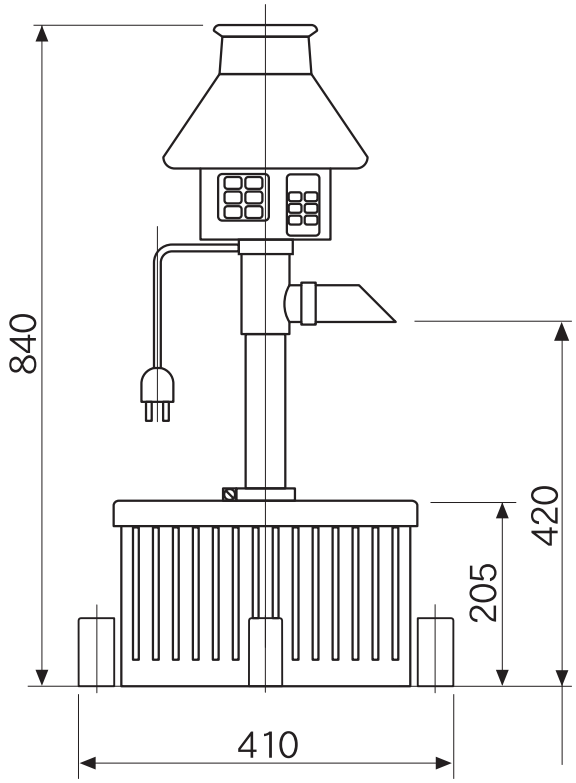

吉野 FR　TW−533			定格電圧 100V　定格出力 10W　消費電力 31W			タカラ工業株式会社		
部番	品　名	材　質	部番	品　名	材　質	部番	品　名	材　質
③	わらぶき屋根	PE	㉞	ペラ	ナイロン			
⑯	コンデンサー（3マイクロ）	PC	㉟	軸受け	ジェラコン			
18	浸水報知器	PP	㊲	電源コード　9m	ビニールキャプタイヤケーブル			
⑲	モーター	AL・鉄・銅	㊶	蓋止めバンド	PP			
㉒	ジョイントゴム	EPDM	㊷	濾過槽蓋	PP			
㉔	補助ベース（ふるさと用）	ABS	㊹	濾過槽	PP			
25	オーバーフロー		㊻	濾過材（ダブル）	PVDC/ナイロン			
㉖	Tパイプ（水切りゴム付）	PE	㊽	本体支え（ネジ４本）	鉄			
㉘	蛇口	PE	㊾	重り　（脚４ヶ）	ABS・PP・鉄			
㉚	水切ゴム	EPDM	⑦⑨	ふるさとベース	PC			
㉜	水切り	PP						
㉝	シャフト	SUS304				⑥⑨	サイレンサー∅60×550	PE

※お断りなく材質,形状等を変更する場合がございます。　白ヌキ・・・・非売品　2011,01

せせらぎ DR　TW－551

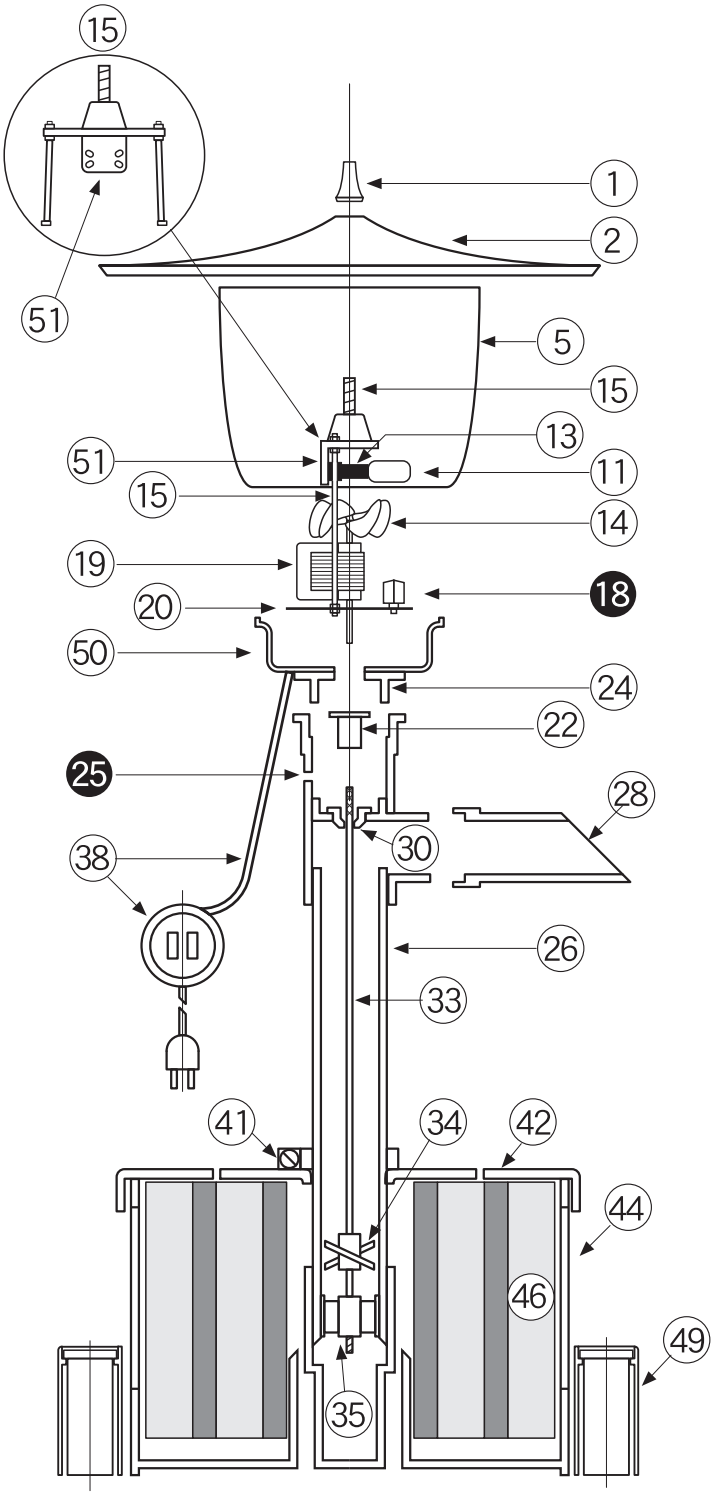

付属品

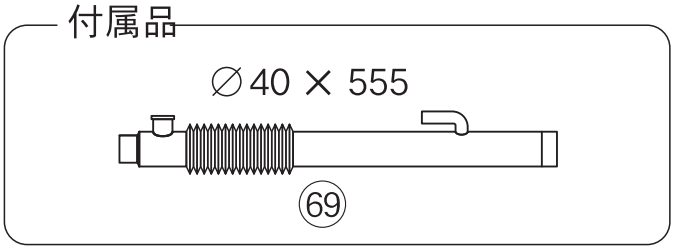

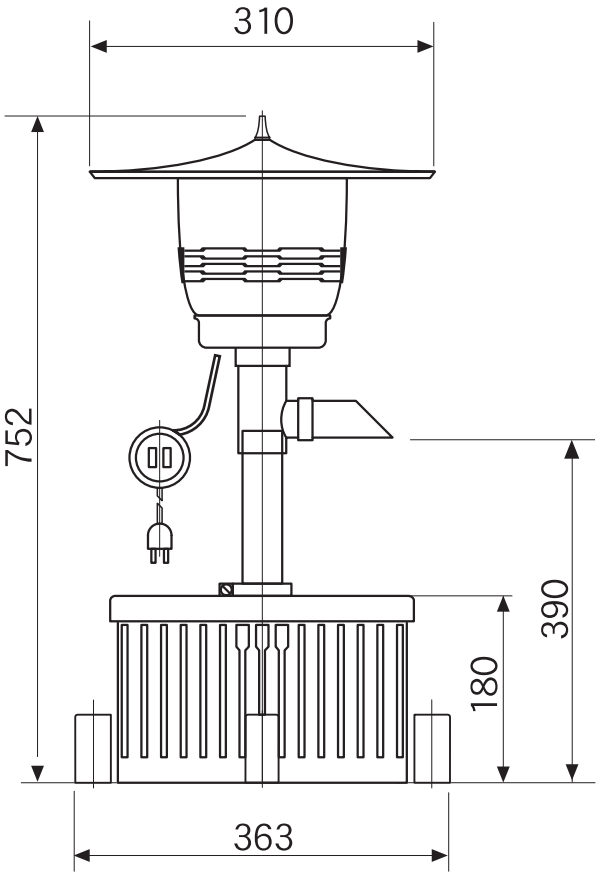

せせらぎ DR　TW-551　定格電圧 100V　定格出力 7W　消費電力 38W　タカラ工業株式会社

部番	品名	材質	部番	品名	材質	部番	品名	材質
①	傘止めツマミ	PP	25	オーバーフロー穴		㊾	重り　（脚4ヶ）	ABS・PP・鉄
②	傘	ABS	㉖	Tパイプ（水切りゴム付）	ABS	㊿	受け皿	ABS
⑤	セード	PE	㉘	蛇口	ABS	51	ランプホルダー	PC
⑪	電球　10W	ガラス	㉚	水切りゴム	EPDM			
⑬	ソケット（E-12）	フェノール	㉝	シャフト	SUS304			
⑭	モーターファン	AL	㉞	ペラ	ABS			
⑮	傘支え	鉄	㉟	軸受け	ジェラコン			
18	浸水報知器	PP	㊳	防滴スイッチ付き電源コード5m	ビニールキャブタイヤケーブル			
⑲	モーター（クマトリ型）	AL・鉄・銅	㊶	蓋止めバンド	PP			
⑳	ベース	鉄	㊷	濾過槽蓋	PP			
㉒	ジョイントゴム	EPDM	㊹	濾過槽（本体支え付）	PP			
㉔	補助ベース	ABS	㊻	濾過材（ダブル）	PVDC/ナイロン	69	サイレンサー∅40×555	PE

※お断りなく材質,形状等を変更する場合がございます。　白ヌキ・・・・非売品　2011,01

トリビア R　TW－541

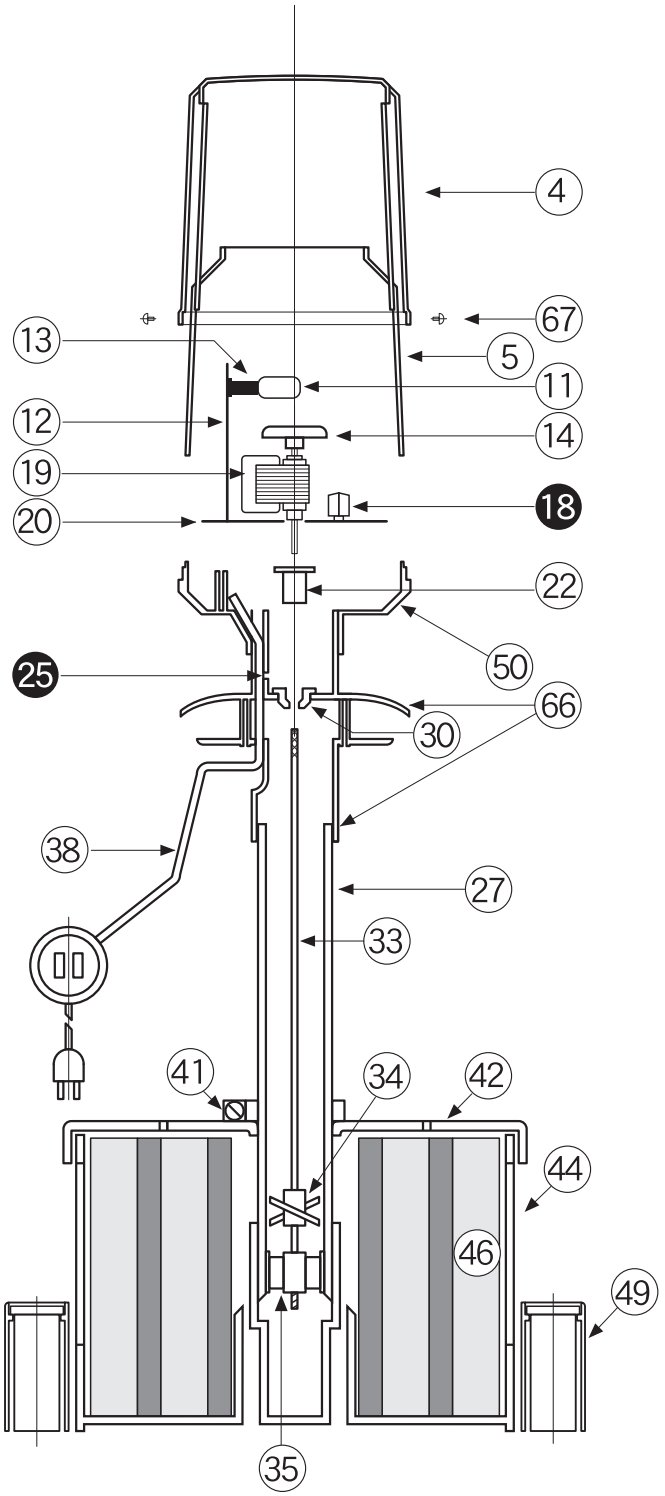

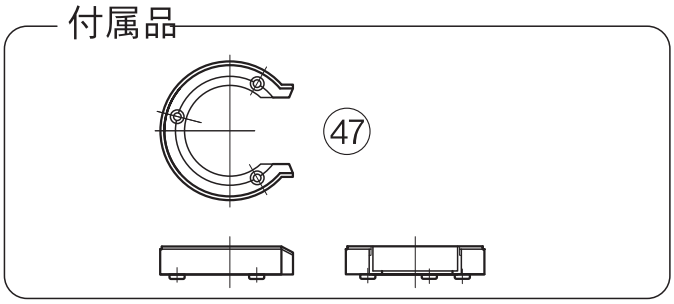

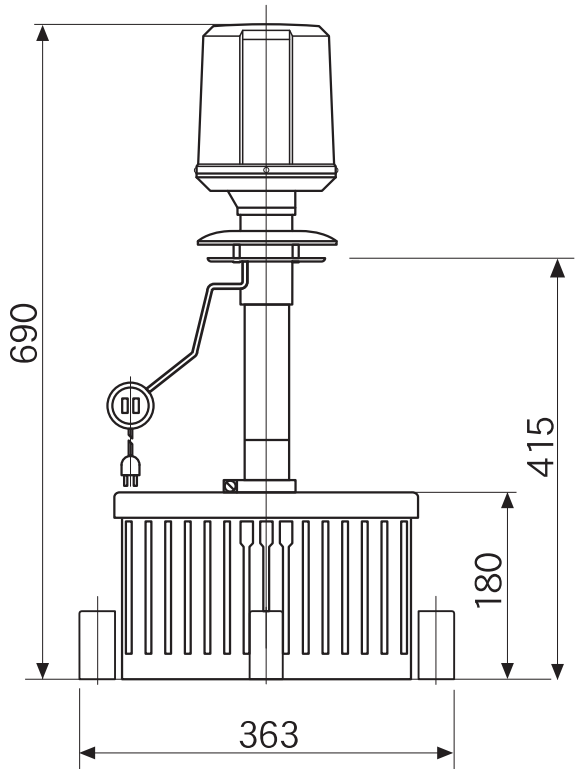

トリビア R　TW−541	定格電圧 100V	定格出力 7W	消費電力 38W	タカラ工業株式会社				
部番	品　名	材　質	部番	品　名	材　質	部番	品　名	材　質
④	セードカバー	ABS	㉚	水切りゴム	EPDM	⑰	セードビス　4本	SUS
⑤	セード	PS	㉝	シャフト	SUS304			
⑪	電球　10W	ガラス	㉞	ペラ	ABS			
⑫	電球スタンド	鉄	㉟	軸受け	ジェラコン			
⑬	ソケット（E-12）	フェノール	㊳	防滴スイッチ付電源コード5m	ビニールキャブタイヤケーブル			
⑭	モーターファン	ナイロン	㊶	蓋止めバンド	PP			
18	浸水報知器	PP	㊷	濾過槽蓋	PP			
⑲	モーター（クマトリ型）	AL・鉄・銅	㊹	濾過槽（本体支え付）	PP			
⑳	ベース	鉄	㊻	濾過材（ダブル）	PVDC/ナイロン			
㉒	ジョイントゴム	EPDM	㊾	重り　（脚4ヶ）	ABS・PP・鉄			
25	オーバーフロー穴		㊿	受け皿	ABS			
㉗	ストレートパイプ	PUC	66	流水口上・下	ABS	47	アタッチメント	ABS

※お断りなく材質,形状等を変更する場合がございます。　白ヌキ・・・・非売品　2011,01

せせらぎ FR　TW－552

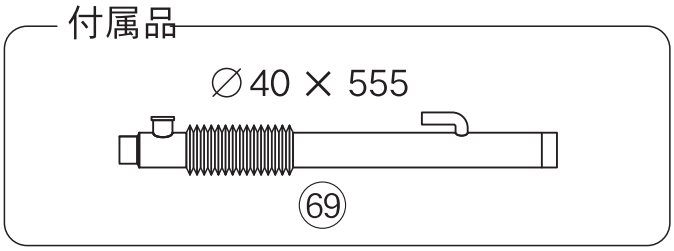

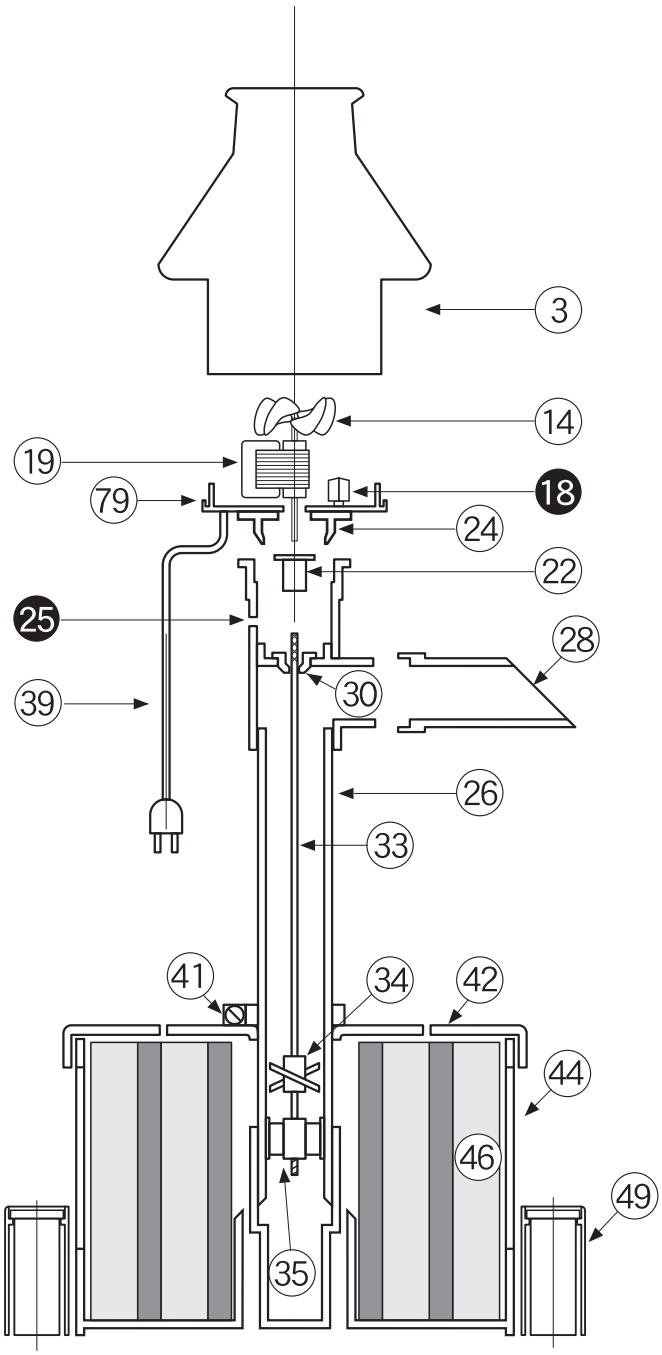

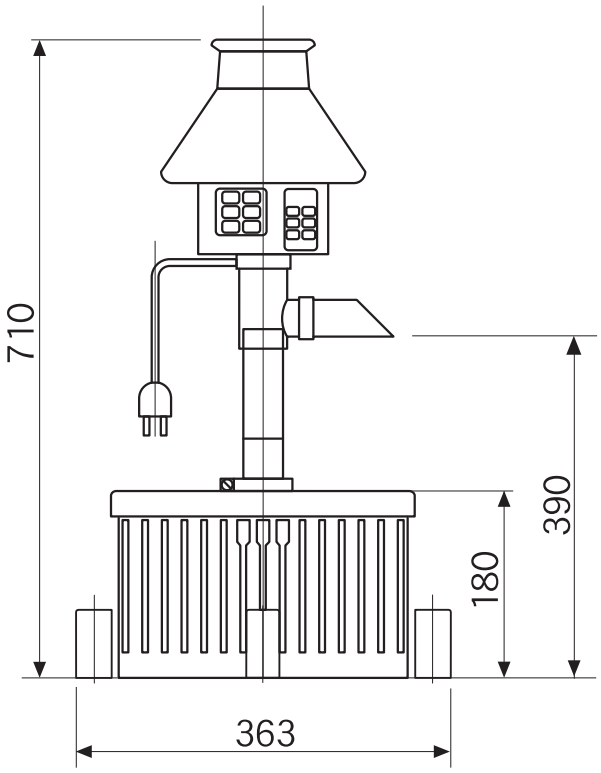

せせらぎ FR　TW-552　定格電圧 100V　定格出力 7W　消費電力 38W　タカラ工業株式会社

部番	品名	材質	部番	品名	材質	部番	品名	材質
③	わらぶき屋根	PE	㉟	軸受け	ジェラコン			
⑭	モーターファン	AL	㊴	電源コード　5m	ビニールキャブタイヤケーブル			
18	浸水報知器	PP	㊶	蓋止めバンド	PP			
⑲	モーター（クマトリ型）	AL・鉄・銅	㊷	濾過槽蓋	PP			
㉒	ジョイントゴム	EPDM	㊹	濾過槽（本体支え付）	PP			
㉔	補助ベース	ABS	㊻	濾過材（ダブル）	PVDC/ナイロン			
25	オーバーフロー穴		㊾	重り　（脚4ケ）	ABS・PP・鉄			
㉖	Tパイプ（水切りゴム付）	ABS	㊾	ふるさとベース	PC			
㉘	蛇口	ADS						
㉚	水切りゴム	EPDM						
㉝	シャフト	SUS304						
㉞	ペラ	ABS				㊾	サイレンサー ∅40×555	PE

※お断りなく材質,形状等を変更する場合がございます。　白ヌキ・・・・非売品　2011,01

渓流 R　TW－561

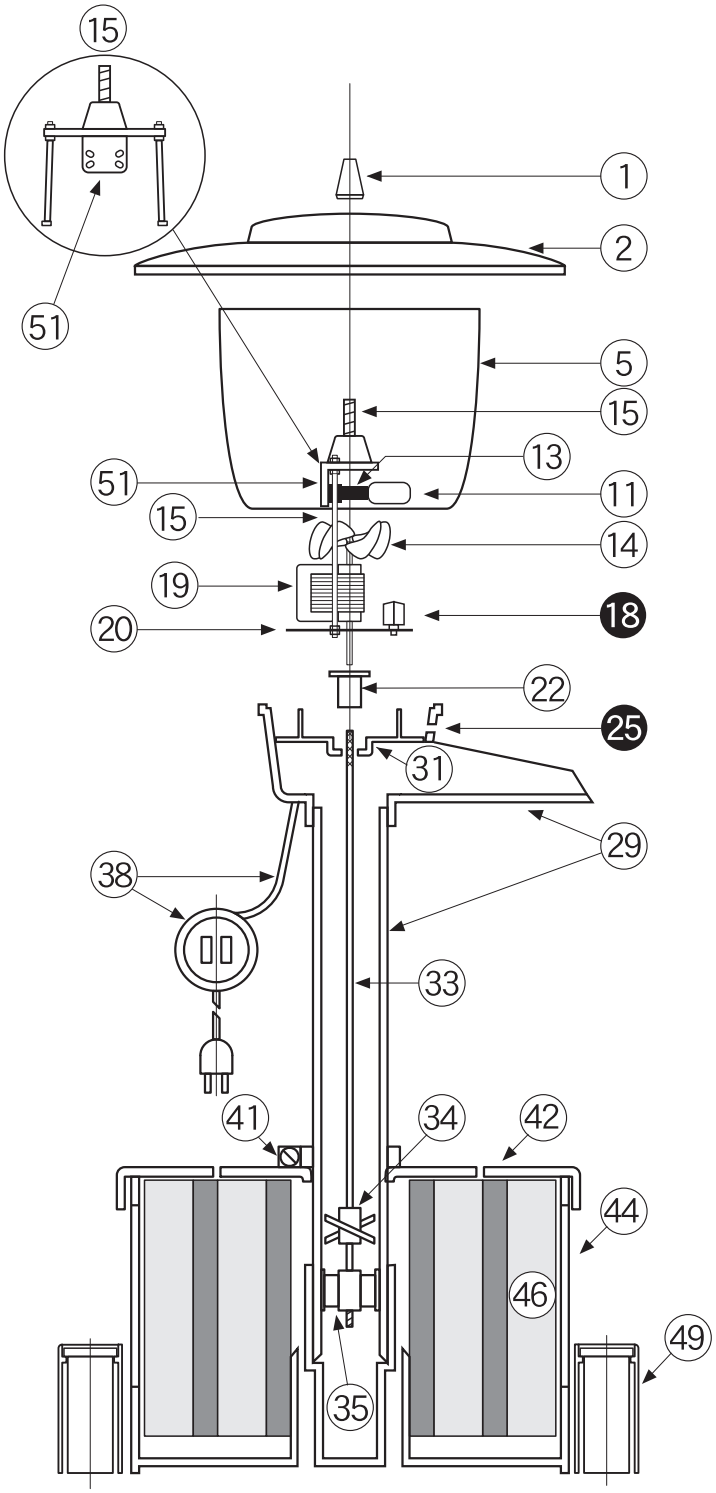

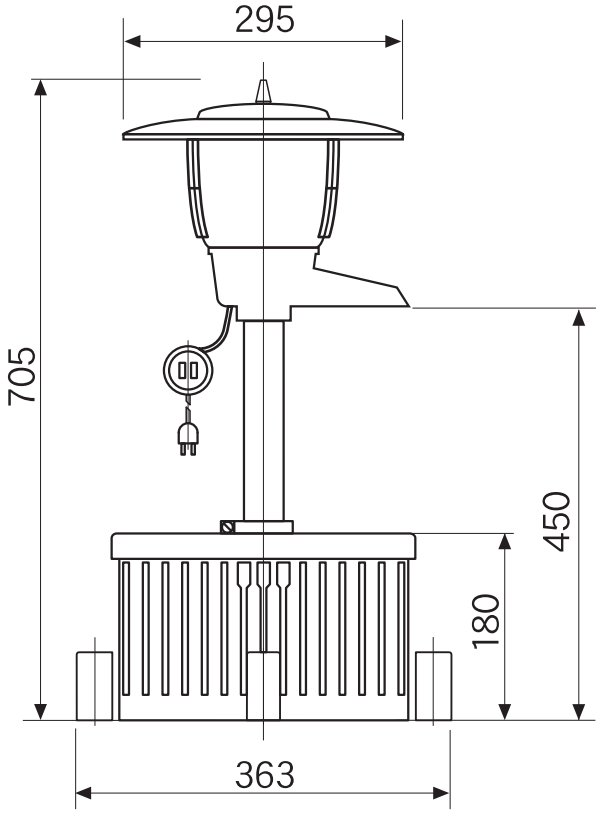

渓流 R　TW−561	定格電圧 100V　定格出力 5W　消費電力 34W			タカラ工業株式会社				
部番	品　名	材　質	部番	品　名	材　質	部番	品　名	材　質
①	傘止めツマミ	PP	㉙	ボディ＆パイプ	ABS/PVC			
②	傘	ABS	㉛	水切り板	ABS			
⑤	セード	PS	㉝	シャフト	SUS304			
⑪	電球　10W	ガラス	㉞	ペラ	ABS			
⑬	ソケット（E-12）	フェノール	㉟	軸受け	ジェラコン			
⑭	モーターファン	AL	㊳	防滴スイッチ付き電源コード5m	ビニールキャブタイヤケーブル			
⑮	傘支え	鉄	㊶	蓋止めバンド	PP			
18	浸水報知器	PP	㊷	濾過槽蓋	PP			
⑲	モーター（クマトリ型）	AL・鉄・銅	㊹	濾過槽（本体支え付）	PP			
⑳	ベース	鉄	㊻	濾過材（ダブル）	PVDC/ナイロン			
㉒	ジョイントゴム	EPDM	㊾	重り　（脚4ケ）	ABS・PP・鉄			
25	オーバーフロー穴		㊺	ランプホルダー	PC			

※お断りなく材質,形状等を変更する場合がございます。　白ヌキ・・・・非売品　2011,01

かじか R　TW－571

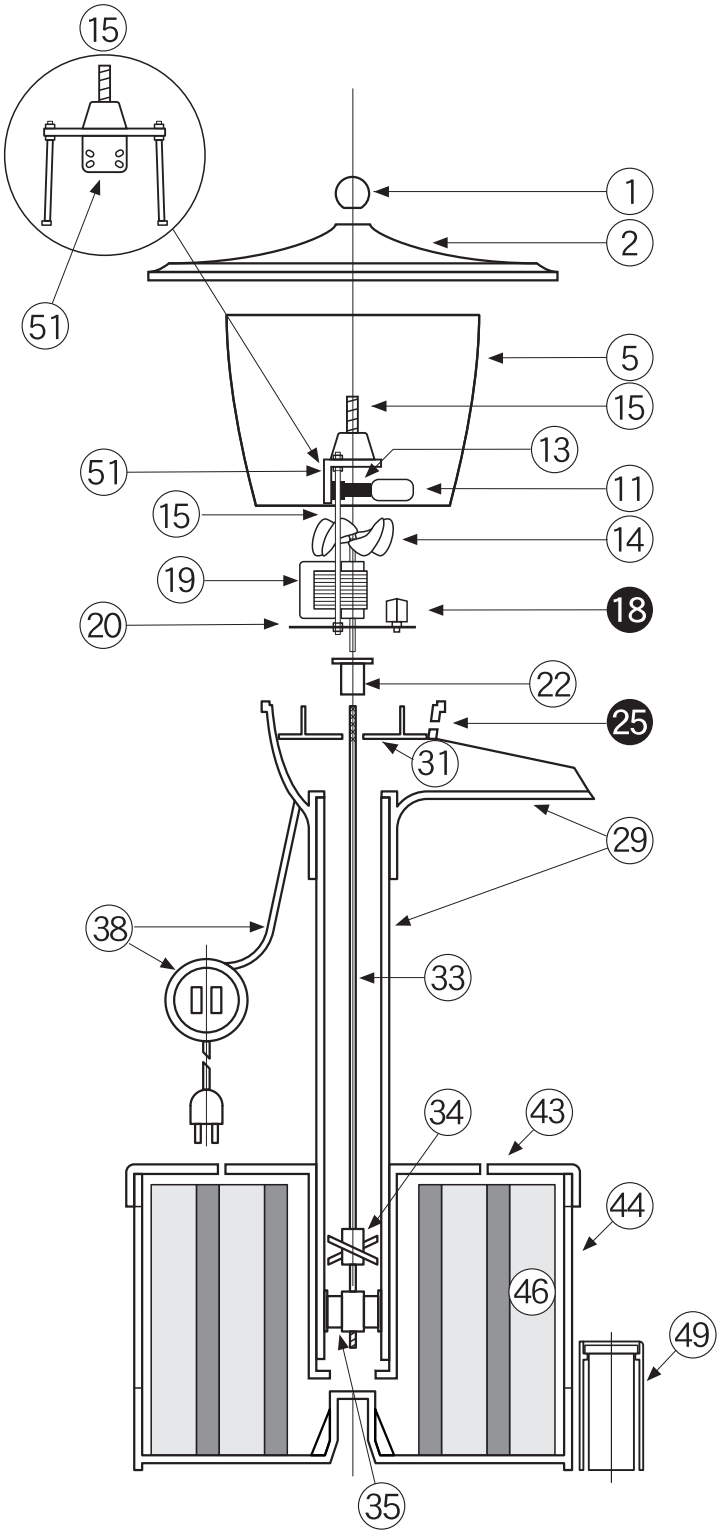

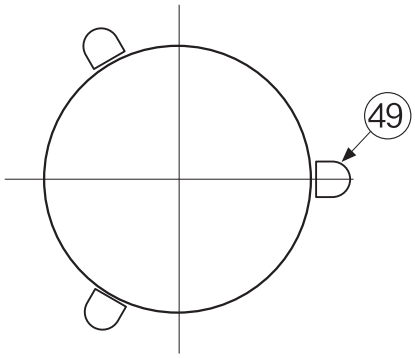

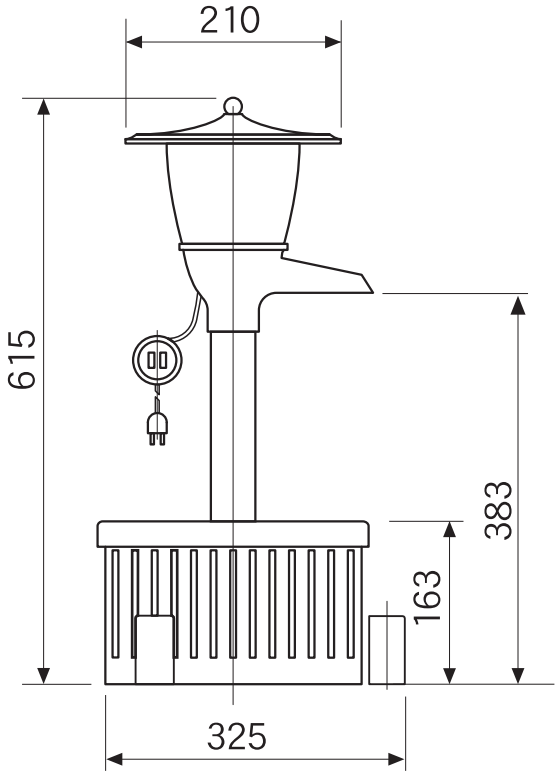

かじか R　TW-571	定格電圧 100V　定格出力 3.5W　消費電力 22W　タカラ工業株式会社							
部番	品　名	材　質	部番	品　名	材　質	部番	品　名	材　質
①	傘止めツマミ	ABS	㉙	ボディ＆パイプ	ABS/PVC			
②	傘	ABS	㉛	水切り板	ABS			
⑤	セード	PS	㉝	シャフト	SUS304			
⑪	電球　10W	ガラス	㉞	ペラ	ナイロン			
⑬	ソケット（E-12）	フェノール	㉟	軸受け	ジェラコン			
⑭	モーターファン	AL	㊳	防滴スイッチ付き電源コード5m	ビニールキャブタイヤケーブル			
⑮	傘支え	鉄	㊸	本体支え付き濾過槽蓋	PP			
18	浸水報知器	PP	㊹	濾過槽	PP			
⑲	モーター（クマトリ型）	AL・鉄・銅	㊻	濾過材（ダブル）	PVDC/ナイロン			
⑳	ベース	鉄	㊾	重り　（脚3ケ）	ABS・PP・鉄			
㉒	ジョイントゴム	EPDM	㊶	ランプホルダー	PC			
25	オーバーフロー穴							

※お断りなく材質,形状等を変更する場合がございます。　白ヌキ・・・・非売品　2011,01

ちどりR TW−581

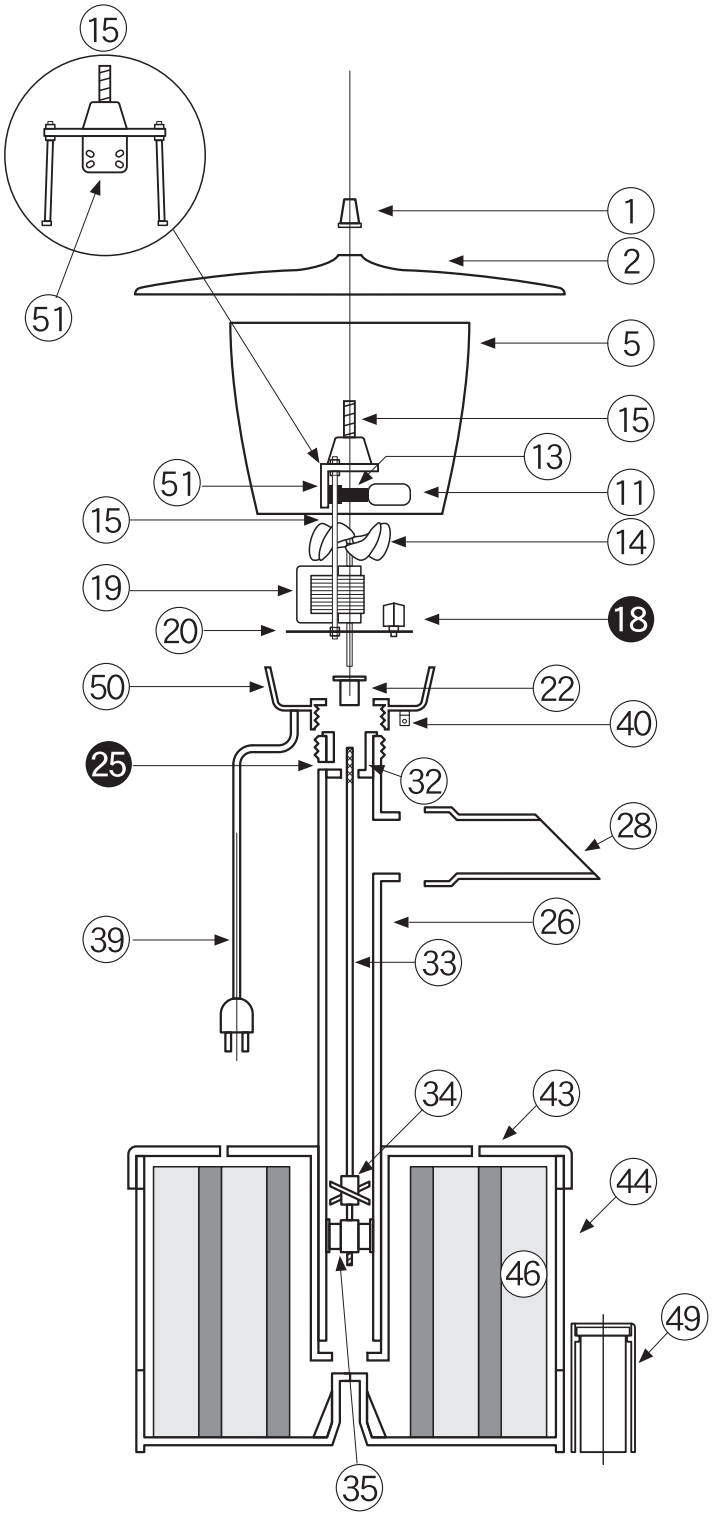

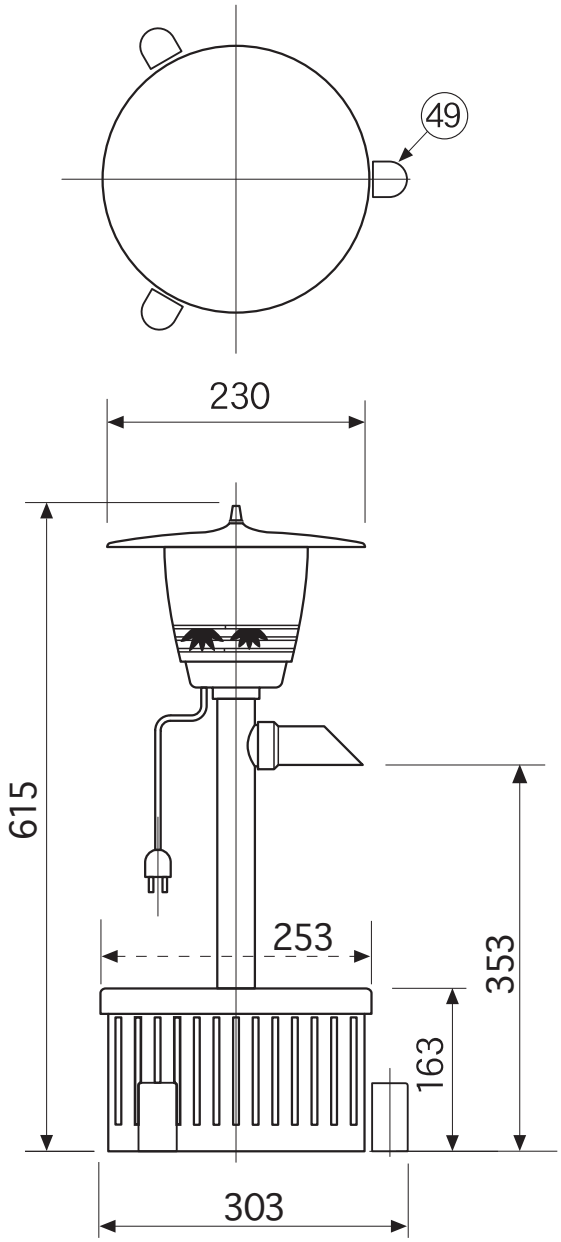

ちどりR　TW−581	定格電圧 100V	定格出力 3.5W	消費電力 22W	タカラ工業株式会社					
部番	品名	材質	部番	品名	材質	部番	品名	材質
①	傘止めツマミ	PP	㉖	Tパイプ	PE	㊾	重り　（脚3ヶ）	ABS・PP・鉄
②	傘	PP	㉘	蛇口	PP	㊿	ランプホルダー	PC
⑤	セード	PS	㉜	水切り	PP			
⑪	電球　10W	ガラス	㉝	シャフト	SUS304			
⑬	ソケット（E-12）	フェノール	㉞	ペラ	ナイロン			
⑭	モーターファン	AL	㉟	軸受け	ジェラコン			
⑮	傘支え	鉄	㊴	電源コード　5m	ビニールキャブタイヤケーブル			
18	浸水報知器	PP	㊵	照明スイッチ	PA			
⑲	モーター（クマトリ型）	AL・鉄・銅	㊸	本体支え付き濾過槽蓋	PP			
⑳	ベース	鉄	㊹	濾過槽	PP			
㉒	ジョイントゴム	EPDM	㊻	濾過材（ダブル）	PVDC/ナイロン			
25	オーバーフロー穴		㊿	受け皿	PP			

※お断りなく材質,形状等を変更する場合がございます。　白ヌキ・・・・非売品　2011,01

憩 R　TW－591

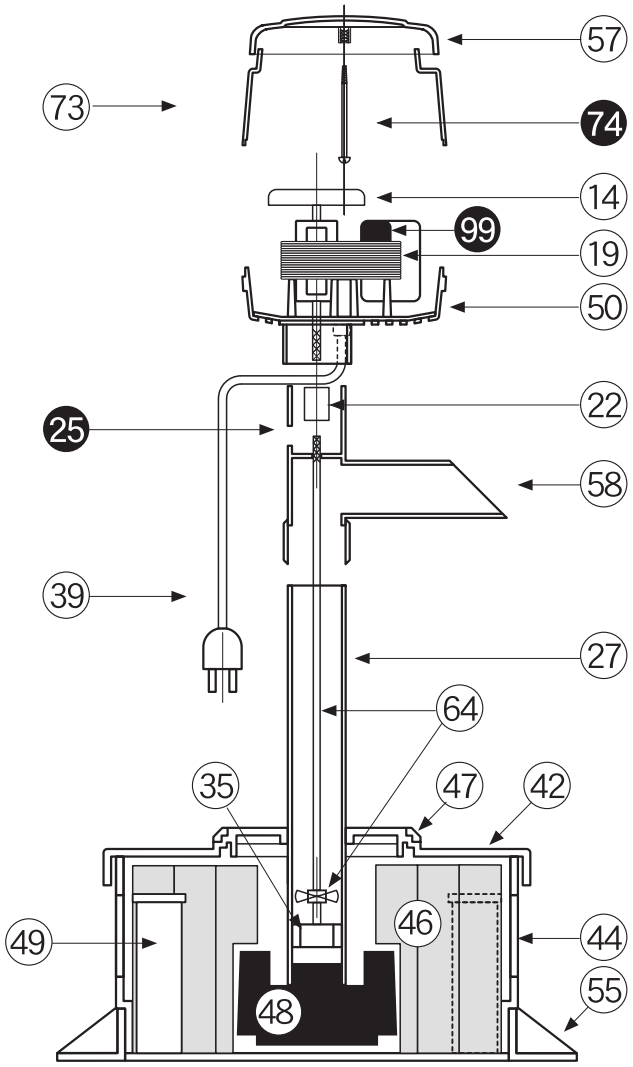

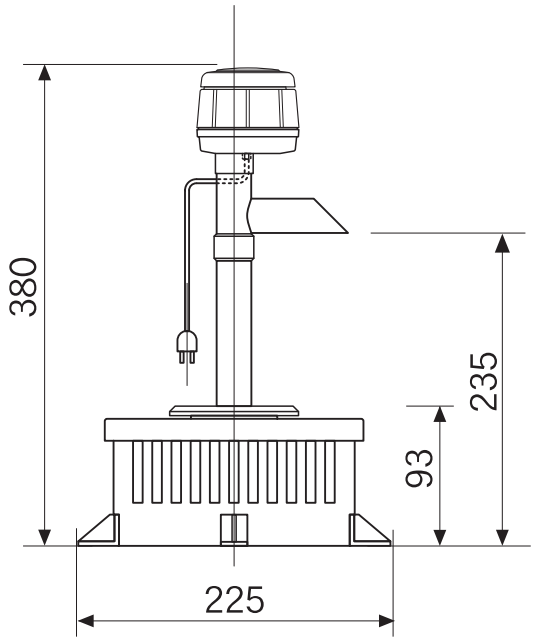

憩 SR　TW−591			定格電圧 100V　定格出力 2W　消費電力 12W			タカラ工業株式会社		
部番	品　名	材　質	部番	品　名	材　質	部番	品　名	材　質
14	モーターファン	PP	49	重り　（2ヶ）	PP・鉄			
19	モーター（クマトリ型）	AL・鉄・銅	50	受け皿	ABS			
22	ジョイントゴム	EPDM	55	脚	PP			
25	オーバーフロー穴		57	上部トップカバー（モーターカバー付き）	ABS			
27	ストレートパイプ	PVC	58	T型蛇口	ABS			
35	軸受け	ジェラコン	64	憩用シャフトセット（シャフト・ペラ）	SUS304／ナイロン			
39	電源コード　5m	ビニールキャブタイヤケーブル	73	モーターカバー（上部トップカバー付き）	ABS			
42	濾過槽蓋	PP	74	カバー固定ビス　2本	鉄			
44	濾過槽	PP	99	浸水シール	紙			
46	濾過材（1枚）	PVDC						
47	アタッチメント	PP						
48	本体支え	PP						

※お断りなく材質,形状等を変更する場合がございます。　白ヌキ・・・・非売品　2011,01

泉 R　TW－601

廃番

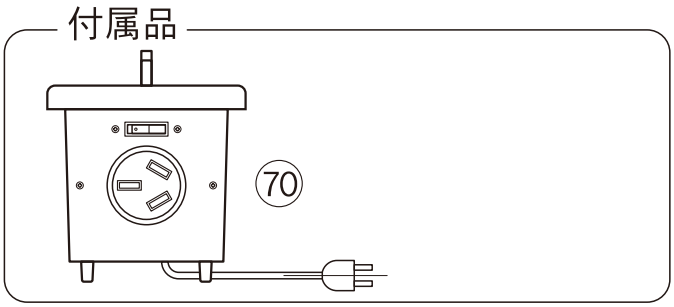

平成23年9月5日を
もって廃番

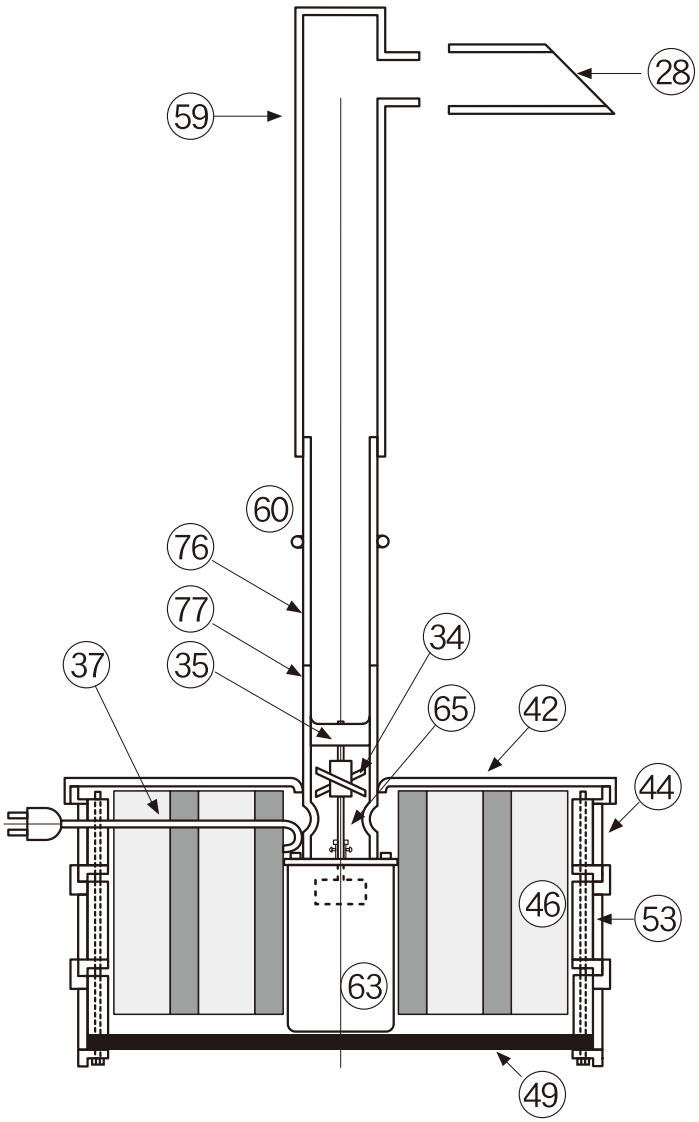

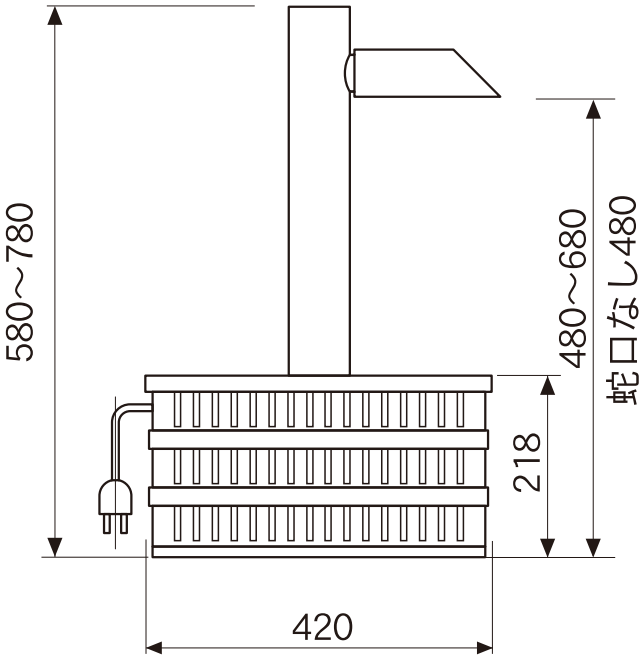

泉 R　TW-601			定格電圧 100 V　定格出力 15W　消費電力 50W　タカラ工業株式会社					
部番	品　名	材　質	部番	品　名	材　質	部番	品　名	材　質
28	蛇口	PE	65	泉用シャフトセット（シャフト・スラスト・メタル）	SUS・鉋金			
34	ペラ	ABS	76	上部パイプ	PVC			
35	軸受け	ジェラコン	77	下部パイプ	ABS			
37	電源コード　9m	ビニールキャブタイヤケーブル						
42	濾過槽蓋	ABS						
44	濾過槽	PP						
46	濾過材（ダブル）	PVDC/ナイロン				70	電源コード　1m	ビニルキャブタイヤケーブル
49	重り　（1枚）	鉄				70	トランス蓋	PP
53	ネジ＆ナット　4本	SUS				70	トランスBOX	PP
59	L型パイプ	PE				70	トランス	鉄・銅
60	Oリング	EPT				70	15マイクロコンデンサー	PC
63	水中モーター	ABS・AL・鉄・銅				70	3Pソケット・切替スイッチ	フェノール

※お断りなく材質,形状等を変更する場合がございます。　白ヌキ・・・・非売品　2011,01

噴水 R　TW－611

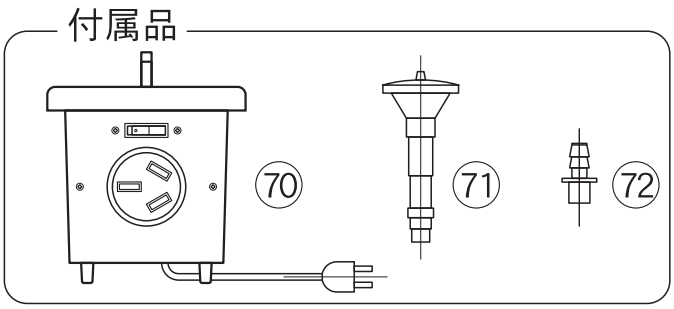

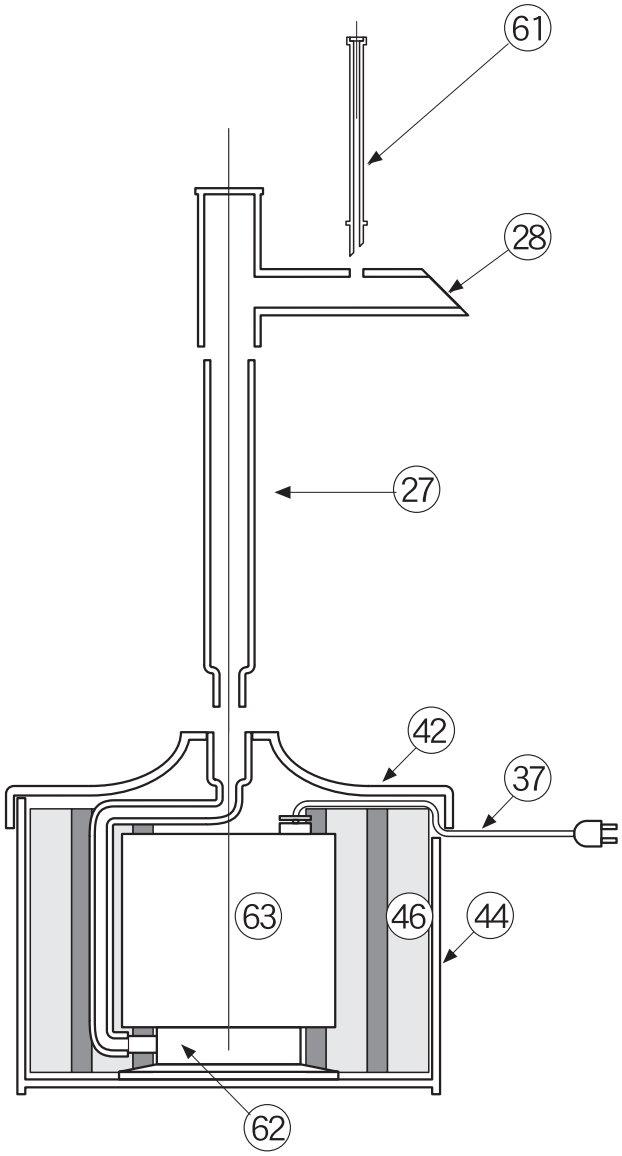

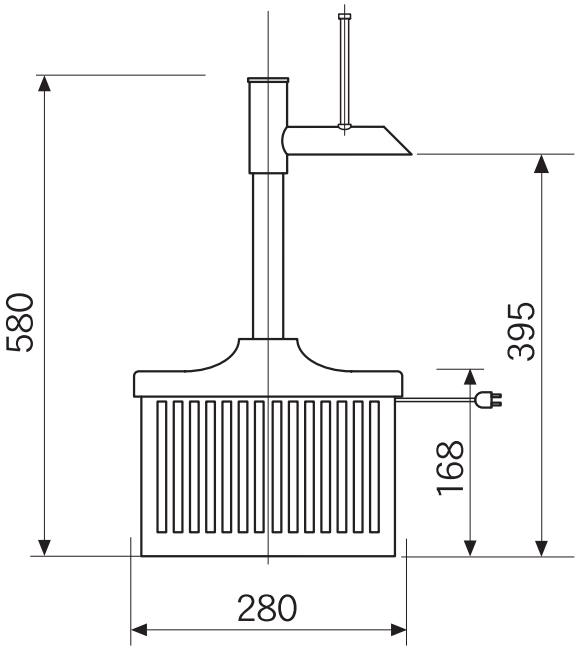

噴水 R　TW-611			定格電圧 100V　定格出力 7W　消費電力 32W			タカラ工業株式会社		
部番	品　名	材　質	部番	品　名	材　質	部番	品　名	材　質
㉗	ストレートパイプ	PE						
㉘	L型蛇口	PE						
㊲	電源コード　9m	ビニールキャブタイヤケーブル						
㊷	濾過槽蓋	PP						
㊹	濾過槽	PP				⑳	電源コード　1m	ビニルキャブタイヤケーブル
㊻	濾過材（ダブル）	PVDC/ナイロン				⑳	トランス蓋	PP
⑥①	ジェットノルズ	PE				⑳	トランスBOX	PP
⑥②	ケーシングセット	ABS				⑳	トランス	鉄・銅
⑥③	水中モーター	ABS・AL・鉄・銅				⑳	12マイクロコンデンサー	PC
						⑳	3Pソケット・切替スイッチ	フェノール
						⑦①	噴水ノズル	ABS
						⑦②	配管ノズル	PE

※お断りなく材質,形状等を変更する場合がございます。　白ヌキ・・・・非売品　2011,01

ウォータークリーナー

セパレート 濾過槽

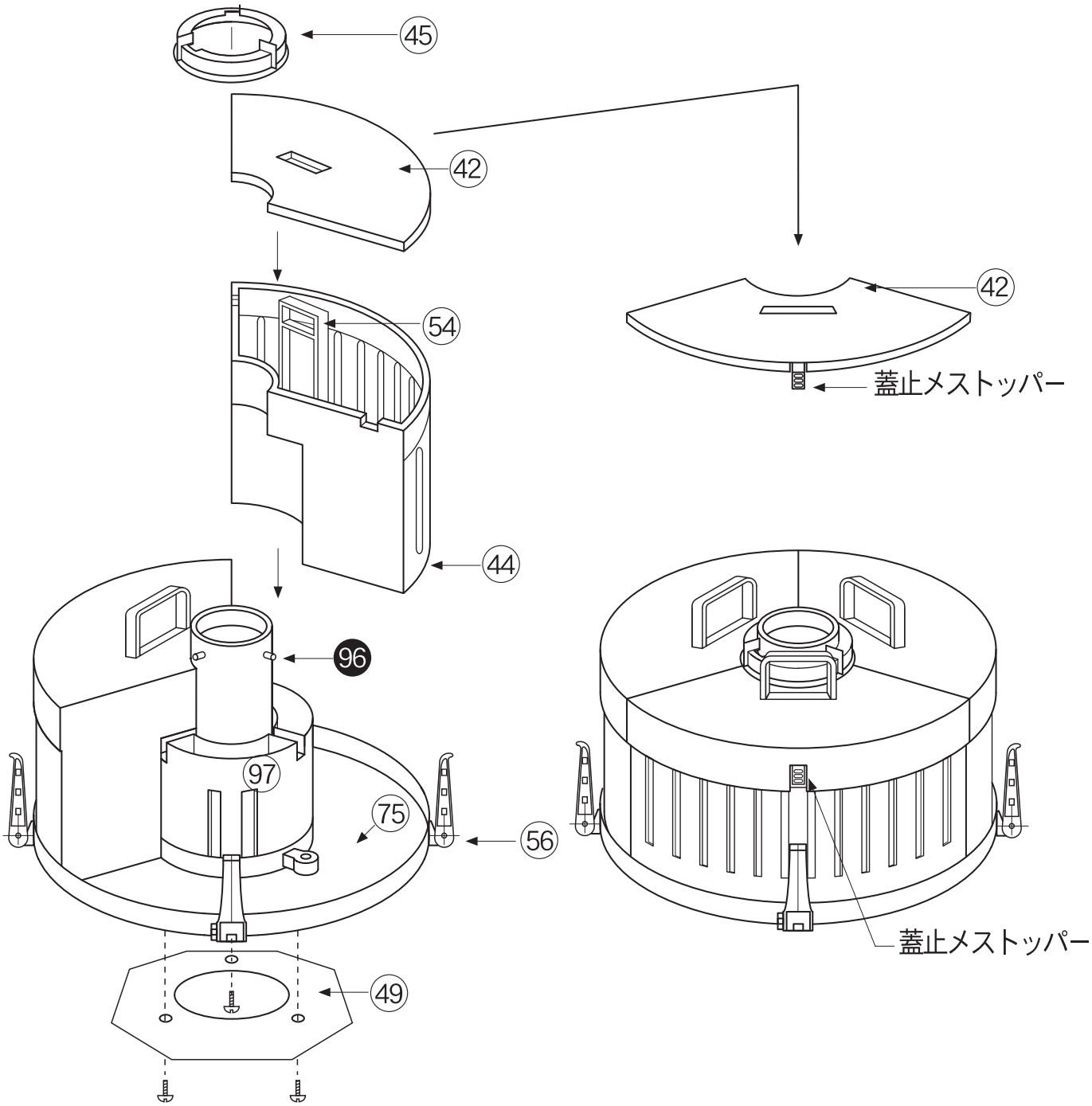

天竜 SR TW-511 SFR TW-512　富士 SR TW-521 SFR TW-522　タカラ工業株式会社								
部番	品　名	材　質	部番	品　名	材　質	部番	品　名	材　質
㊷	濾過槽蓋	ABS						
㊹	濾過槽（取手付き）	ABS						
㊺	濾過槽固定リング	ABS						
㊾	重り	鉄						
㊺④	濾過槽取っ手	ABS						
㊻	調節脚（角度調整蝶ネジ付）	PP						
㊼	濾過槽ベース	ABS						
96	固定ピン	ABS						
㊼	濾過槽スタンド（ネジ3本）							
	天童　∅85							
	富士　∅74							

※お断りなく材質,形状等を変更する場合がございます。　白ヌキ・・・・非売品　2011,01

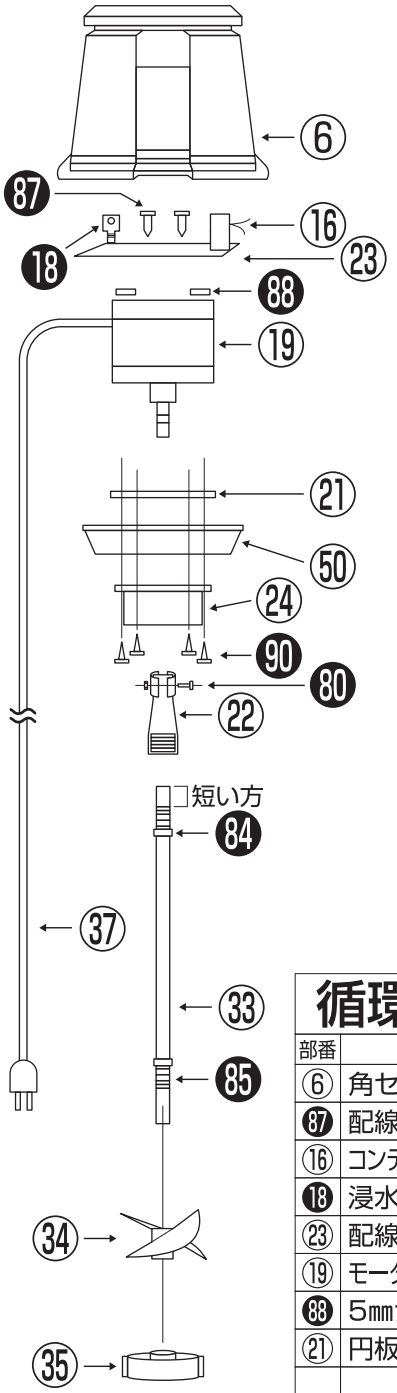

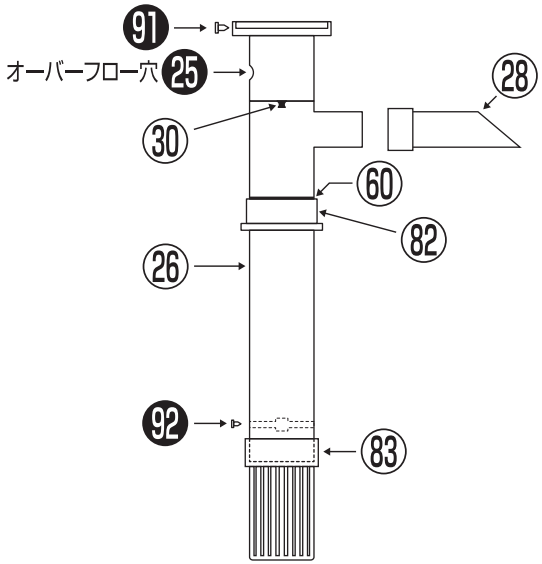

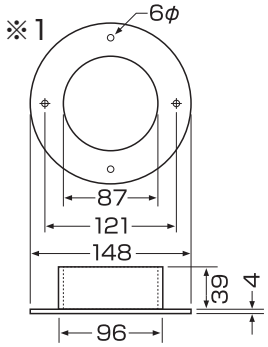

㉒ 固定板寸法図

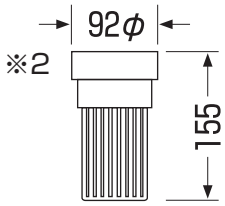

㉓ストレーナー寸法図

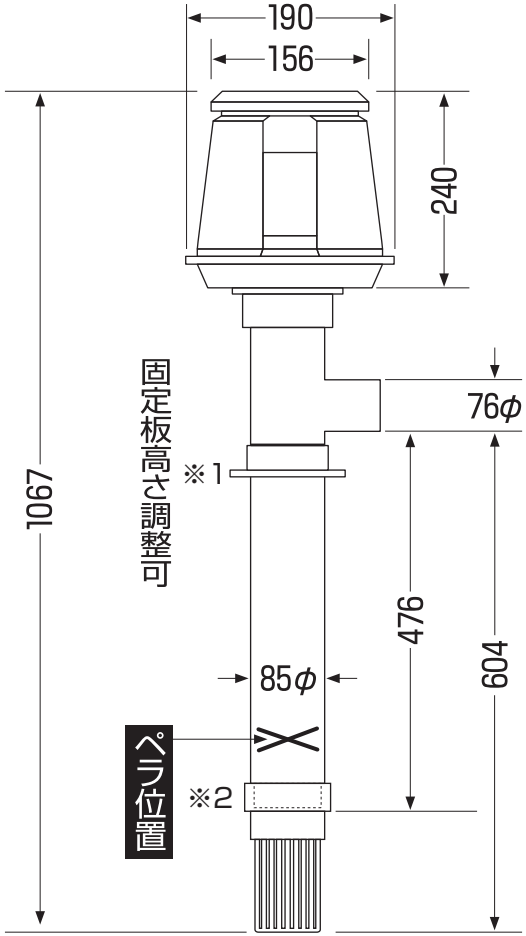

循環ポンプ　TP-30R

定格電圧：100V　定格消費電力：50Hz/60Hz・68W
定格出力：30W

タカラ工業株式会社　14.04

部番	品名	材質	部番	品名	材質	部番	品名	材質
⑥	角セード	ABS	㊿	受け皿	ABS	㉚	水切ゴム	EPDM
87	配線盤固定ビス（2ヶ）	鉄	㉔	補助ベース	ABS	㉘	蛇口	ABS
⑯	コンデンサー（200V三相はコンデンサーを使用しません。）	PC	90	モーター固定ビス（4ヶ）	SUS	⑥⓪	Oリング	ゴム
18	浸水報知器	P.P	80	ジョイントカラー（ビス止め）	鉄	㉒	固定板	P.P
㉓	配線盤	鉄	㉒	ジョイント（真鍮インサート付）ビス付	ゴム	㉖	Tパイプ	ABS
⑲	モーター　15W　プロテクター付	鉄・アルミ	㉝	シャフト（84、85）一体式	SUS	92	軸受け止めビス（1ヶ所）	SUS
88	5㎜ナット（2ヶ）	鉄	㉞	ペラ	ナイロン	㉓	ストレーナー	ABS
㉑	円板	鉄	㉟	軸受け	ジェラコン	84	ジョイント側インサート	真鍮
			㊲	電源コード（9m）	ビニールキャブタイヤケーブル	85	ペラ側インサート	真鍮
			91	パイプ固定ビス（3ヶ）	SUS	25	オーバーフロー穴	

※お断りなく材質、形状等を変更する場合がございます。　白ヌキ…非売品

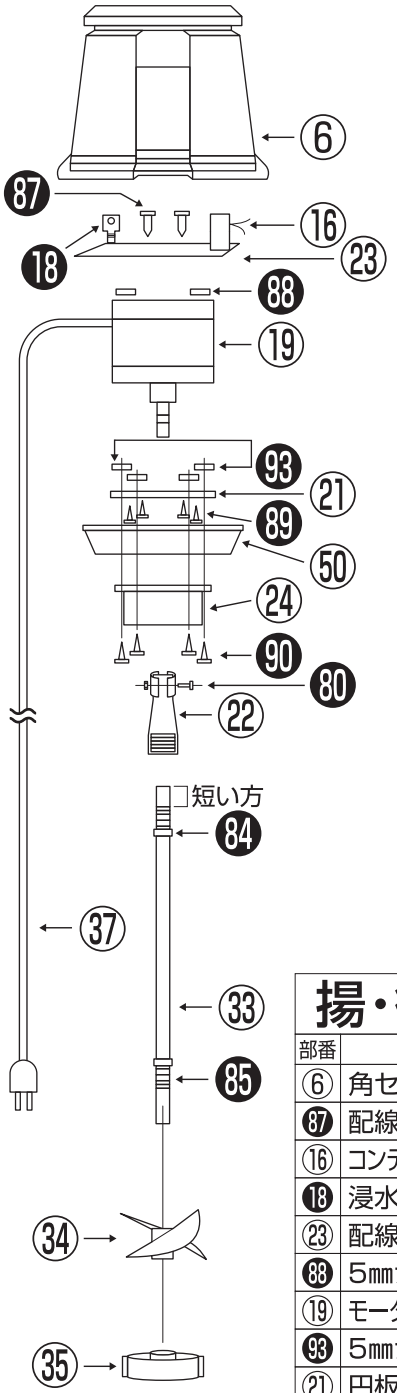

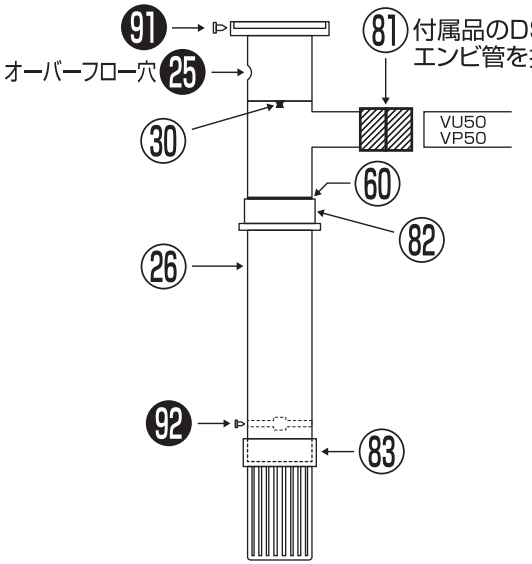

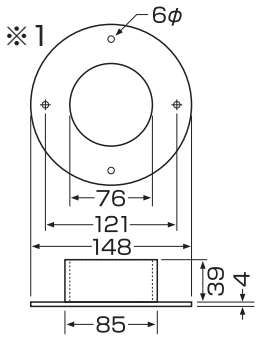

82 固定板寸法図

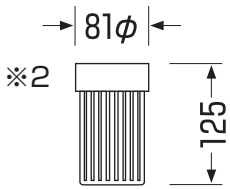

83 ストレーナー寸法図

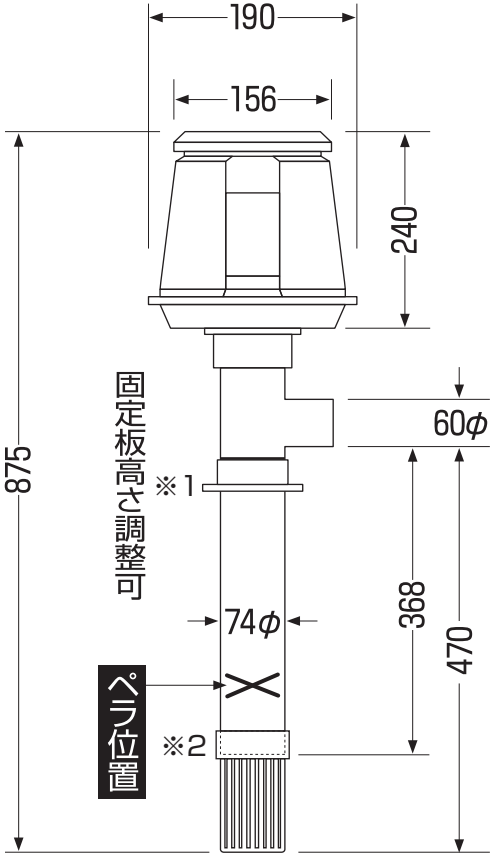

揚・循環ポンプ　TP-50HR

定格電圧：100V　定格消費電力：50Hz/60Hz・37W
定格出力：15W

タカラ工業株式会社　14.04

部番	品名	材質	部番	品名	材質	部番	品名	材質
⑥	角セード	ABS	㊿	受け皿	ABS	㉚	水切ゴム	EPDM
87	配線盤固定ビス（2ヶ）	鉄	㉔	補助ベース	ABS	㉛	DS50ソケット	PVC
⑯	コンデンサー（200V三相はコンデンサーを使用しません。）	PC	90	モーター固定ビス（4ヶ）	SUS	⑥⓪	Oリング	ゴム
18	浸水報知器	P.P	80	ジョイントカラー（ビス止め）	鉄	㉜	固定板	P.P
㉓	配線盤	鉄	㉒	ジョイント（真鍮インサート付）ビス付	ゴム	㉖	Tパイプ	ABS
88	5㎜ナット（2ヶ）	鉄	㉝	シャフト（84、85）一体式	SUS	92	軸受け止めビス（1ヶ所）	SUS
⑲	モーター　15W　プロテクター付	鉄・アルミ	㉞	ペラ	ナイロン	㉝	ストレーナー	ABS
93	5㎜ナット（4ヶ）	鉄	㉟	軸受け	ジェラコン	84	ジョイント側インサート	真鍮
㉑	円板	鉄	㊲	電源コード（9m）	ビニールキャブタイヤケーブル	85	ペラ側インサート	真鍮
89	円板固定ビス（4ヶ）	鉄	91	パイプ固定ビス（3ヶ）	SUS	25	オーバーフロー穴	

※お断りなく材質、形状等を変更する場合がございます。　白ヌキ…非売品

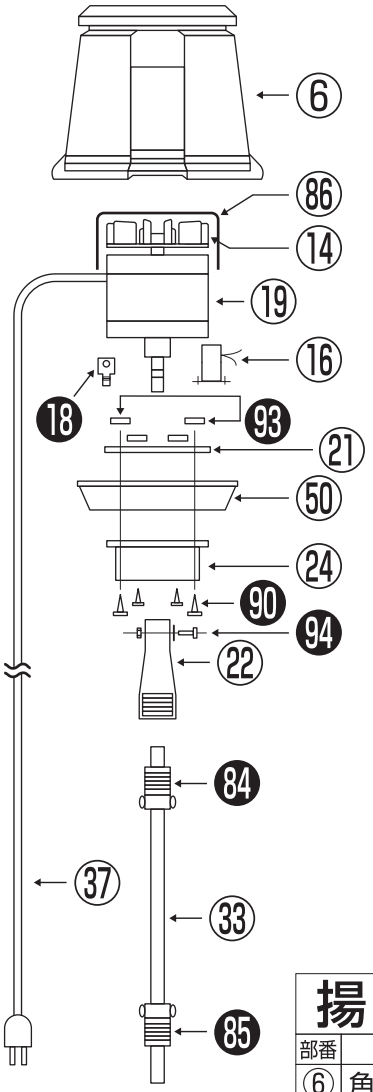

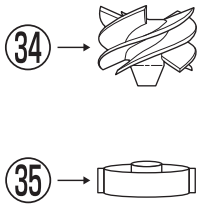

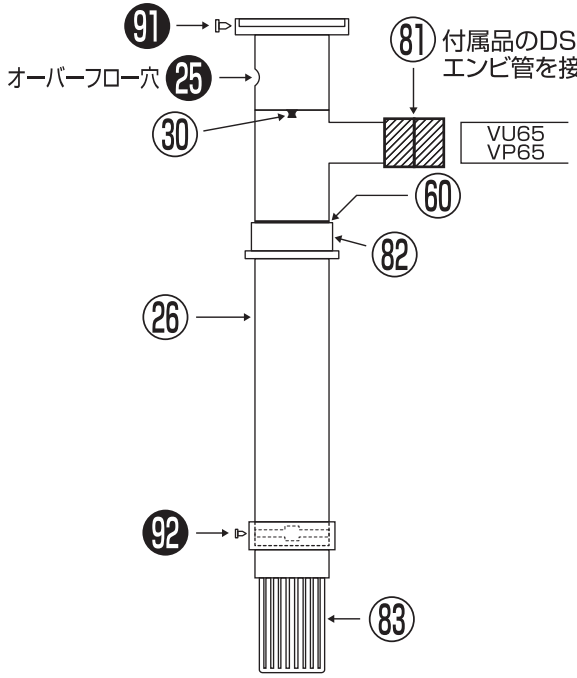

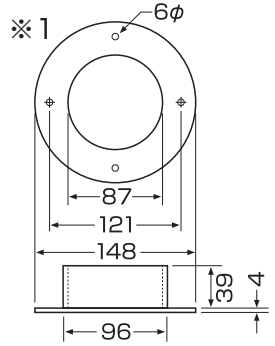

㉒ 固定板寸法図

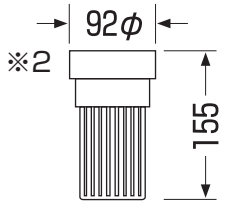

㉓ストレーナー寸法図

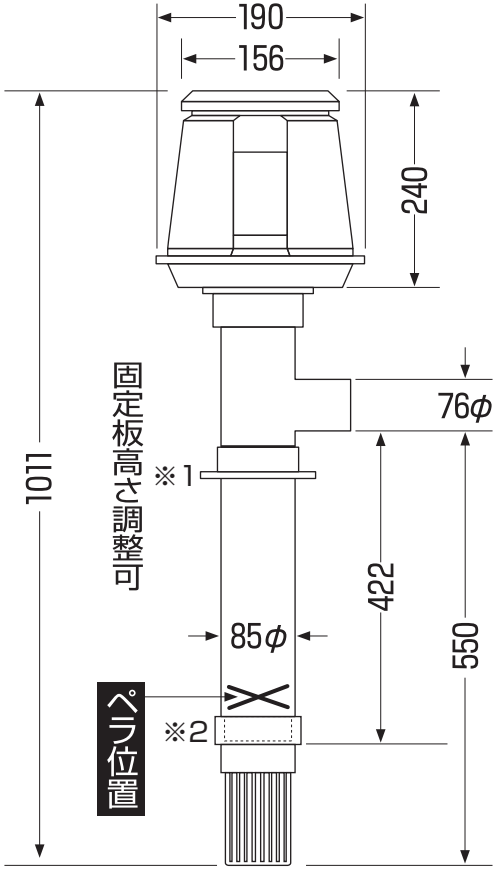

揚・循環ポンプ　TP-100HR

定格電圧：100V　定格消費電力：50Hz・100W
定格出力：50W　60Hz・125W

タカラ工業株式会社　14.04

部番	品名	材質	部番	品名	材質	部番	品名	材質
⑥	角セード	ABS	⑨⓪	モーター固定ビス（4ヶ）	SUS	⑥⓪	Oリング	ゴム
⑧⑥	ファンカバー	鉄	⑨④	ビス・ナット・平ワッシャー止め	SUS	⑧②	固定板	P.P
⑭	モーターファン	鉄	㉒	ジョイント（SUSインサート付）ビス付	ゴム	㉖	Tパイプ	ABS
⑲	モーター　50W　プロテクター付	鉄・アルミ	㉝	シャフト（⑧④、⑧⑤）一体式	SUS	⑨②	軸受け止めビス（1ヶ）	SUS
⑯	コンデンサー（200V三相はコンデンサーを使用しません。）	PC	㉞	ペラ	ABS	⑧③	ストレーナー	ABS
⑱	浸水報知器	P.P	㉟	軸受け	ジェラコン	⑧④	ジョイント側インサート	SUS
⑨③	5㎜薄ナット（4ヶ）	鉄	㊲	電源コード（9m）	ビニールキャブタイヤケーブル	⑧⑤	ペラ側インサート	SUS
㉑	円板	鉄	⑨①	パイプ固定ビス（3ヶ）	SUS	㉕	オーバーフロー穴	
㊿	受け皿	ABS	㉚	水切ゴム	EPDM			
㉔	補助ベース	ABS	⑧①	DS65ソケット	PVC			

※お断りなく材質、形状等を変更する場合がございます。　白ヌキ…非売品

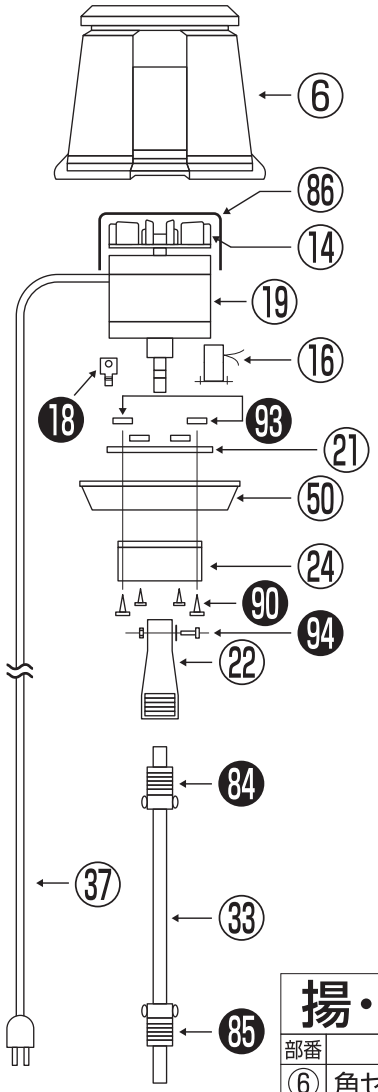

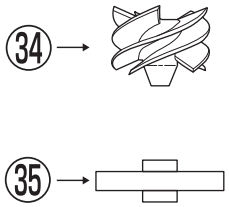

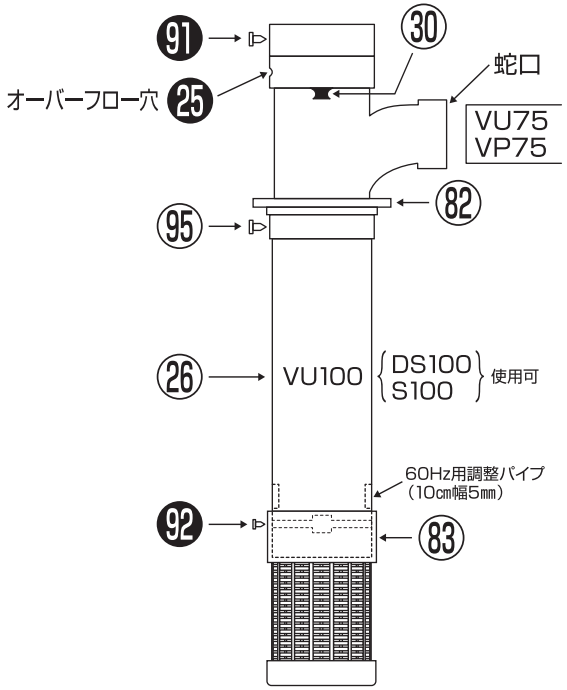

★50Hz・60Hzを確認して下さい。

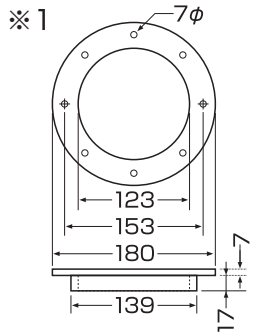

㉒ 固定板寸法図

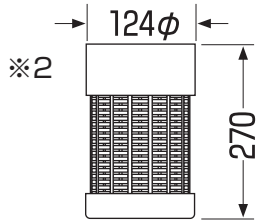

㉓ストレーナー寸法図

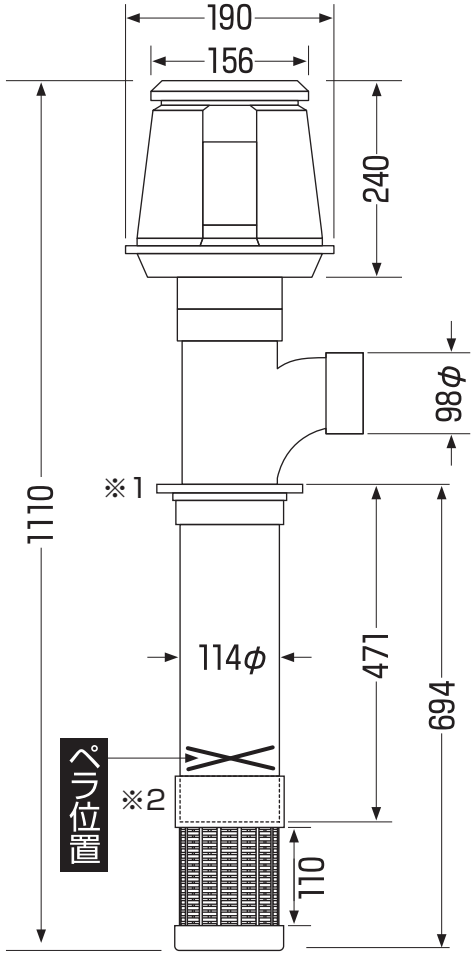

揚・循環ポンプ　TP-140HR

定格電圧：100V　定格消費電力：50Hz・160W
定格出力：100W　60Hz・215W

タカラ工業株式会社

14.04

部番	品名	材質	部番	品名	材質	部番	品名	材質
⑥	角セード	ABS	⑨⓪	モーター固定ビス（4ヶ）	SUS	⑨⑤	固定板・固定ビス（3ヶ）	SUS
⑧⑥	ファンカバー	鉄	⑨④	ビス・ナット・平ワッシャー止め	SUS	㉖	Tパイプ（水切りハウジング内蔵）	PVC
⑭	モーターファン	鉄	㉒	ジョイント（SUSインサート付）ビス付	ゴム	⑨②	軸受け止めビス（3ヶ）	SUS
⑲	モーター　100W　プロテクター付	鉄・アルミ	㉝	シャフト（⑧④、⑧⑤）一体式	SUS	㉓	ストレーナー	PVC
⑯	コンデンサー（200V三相はコンデンサーを使用しません。）	アルミ	㉞	ペラ（50Hzと60Hzでは、外径が違います。）	ABS	⑧④	ジョイント側インサート	SUS
⑱	浸水報知器	P.P	㉟	軸受け	ジェラコン	⑧⑤	ペラ側インサート	SUS
⑨③	5㎜薄ナット（4ヶ）	鉄	㊲	電源コード（9m）	ビニールキャブタイヤケーブル	㉕	オーバーフロー穴	
㉑	円板	鉄	⑨①	パイプ固定ビス（3ヶ）	SUS			
㊿	受け皿	ABS	㉚	水切ゴム	EPDM			
㉔	補助ベース	ABS	㉒	固定板	P.P			

※お断りなく材質、形状等を変更する場合がございます。　白ヌキ…非売品

GP-50 R

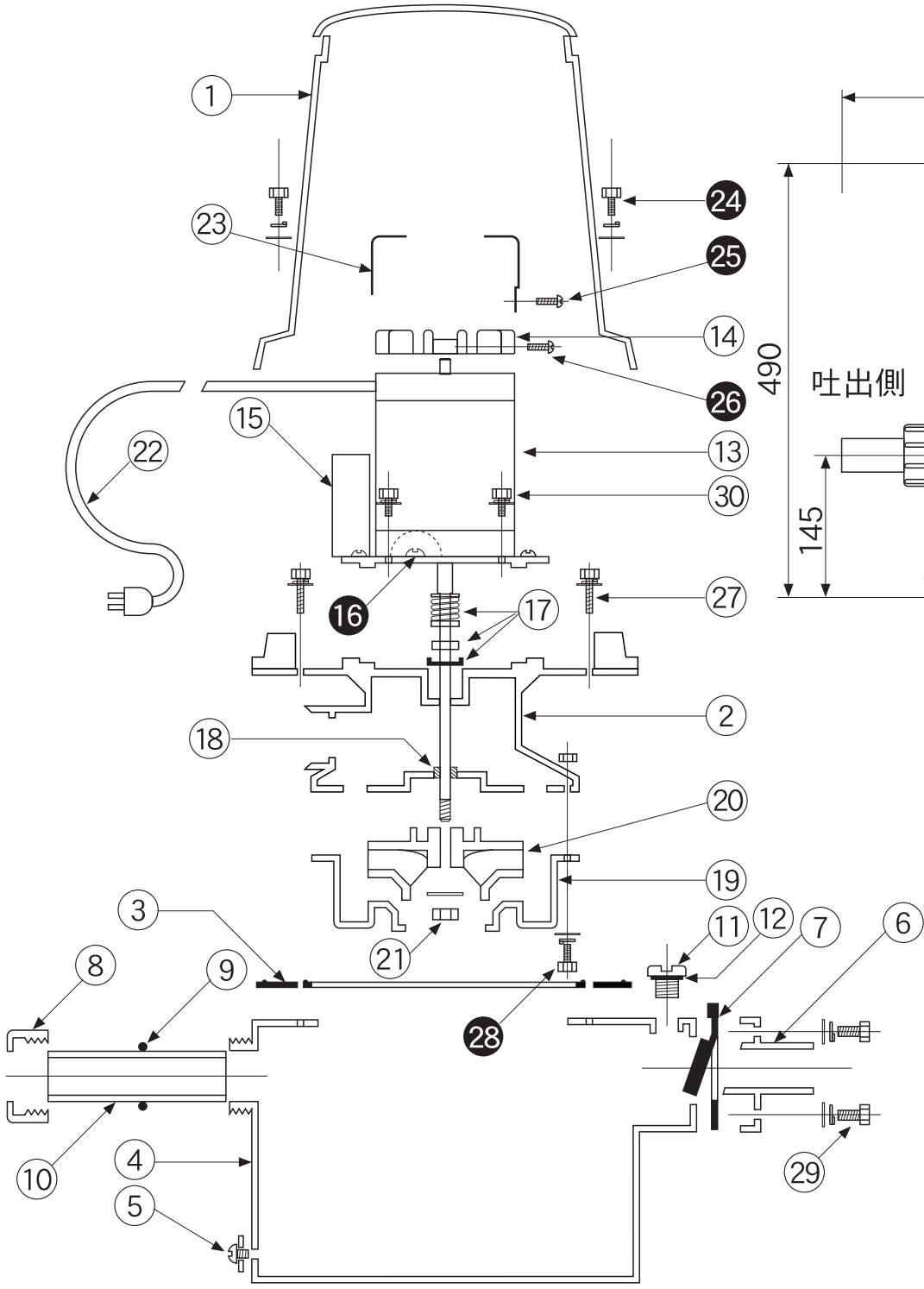

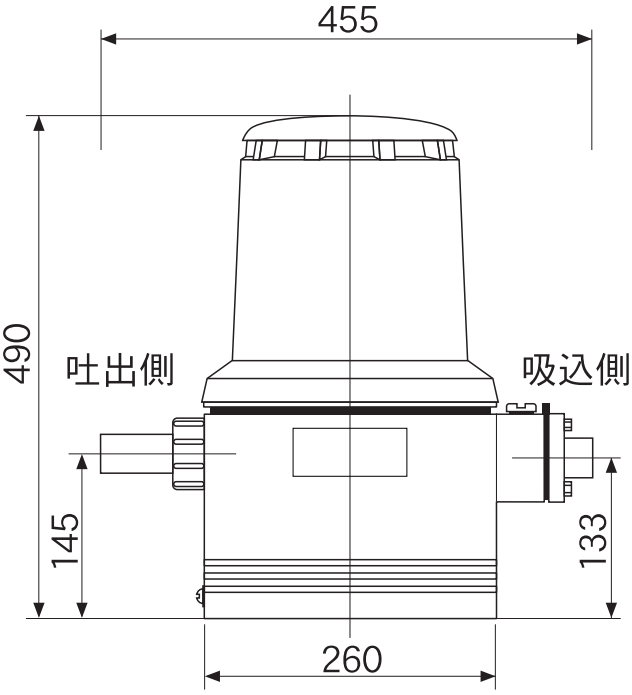

GP-50 R　定格電圧 100V　定格出力 50W　消費電力 50Hz/120W, 60Hz/160W　タカラ工業株式会社

部番	品名	材質	部番	品名	材質	部番	品名	材質
①	モーターカバー	PF	⑫	呼水栓Oリング	NBR	㉒	電源コード 5m	ビニールキャブタイヤケーブル
②	本体ケーシング	アルミ	⑬	モーター・シャフト付	鉄.ステン.銅	㉓	ファンカバー	鉄
③	本体パッキン	EPT		(サーマルプロテクター付)	アルミ	24	モーターカバー止ネジ・ワッシャー 4本	SUS
④	タンク	PE	⑭	モーターファン	鉄クロメイト	25	ファンカバー止ネジ 3本	SUS
⑤	ドレンネジ(水抜き)・シルワッシャー 1本	真鍮.SUS	⑮	コンデンサー 12マイクロ	PC	26	モーターファン止ネジ 1本	SUS
⑥	吸入口フランジ 40A	ABS	16	アース端子	真鍮	㉗	本体ケーシングネジ 12本	SUS
⑦	逆止弁・ゴム	EPT	⑰	メカニカルシール	SUS.カーボン.NBR	28	ペラケーシングネジ 2本	SUS
⑧	吐出口キャップ	ABS	⑱	軸受	鉋金	㉙	フランジ固定ボルト・ワッシャー 4本	真鍮.SUS
⑨	吐出口Oリング	NBR	⑲	ペラケーシング	アルミ	㉚	モーター止ネジ 4本	SUS
⑩	吐出口パイプ 40A	PVC	⑳	インペラ	アルミ			
⑪	呼水栓	ABS	㉑	ペラ固定ナット・平ワッシャー	真鍮			

※お断りなく材質,形状等を変更する場合がございます。　白ヌキ・・・・非売品　2011,01